SUBWAY 2.0 CUVETTE COMFORT À FOND CREUX SANS BRIDE OVALE

INFORMATION SUR LE PRODUIT

Titre de l'article	Villeroy & Boch Subway 2.0 Cuvette Comfort à fond creux sans bride, modèle suspendu, Blanc
Code article	4609R001
Montage / Type de montage	montage mural
Instructions de montage	ne convient pas pour fonctionnement avec un robinet temporisé
Contenu de la livraison	1 cuvette WC sans bride à fond creux , 1 kit de fixation
Profondeur en mm	580
Largeur en mm	410
Hauteur en mm	350
Collection	Subway 2.0
Convient pour	Réservoir de chasse encastré
Technique de rinçage innovante (avec TwistFlush)	Non
Volume de la chasse d'eau l	3 / 4,5 l
Suspendu - sur pied	modèle suspendu
Matériel	Céramique sanitaire
Surface	brillant
Désignation de la couleur	Blanc
Forme	Ovale
Désignation de la couleur	Blanc
Surface antibactérienne (avec AntiBac)	Non
Nettoyage facile des surfaces (CeramicPlus)	Non
Sans bride (DirectFlush)	Oui
Type de chasse d'eau	Cuvette à fond creux
Solution fraîche intégrée (avec ViFresh)	Non
Sortie / évacuation	sortie horizontale

CROQUIS TECHNIQUES

4609R001

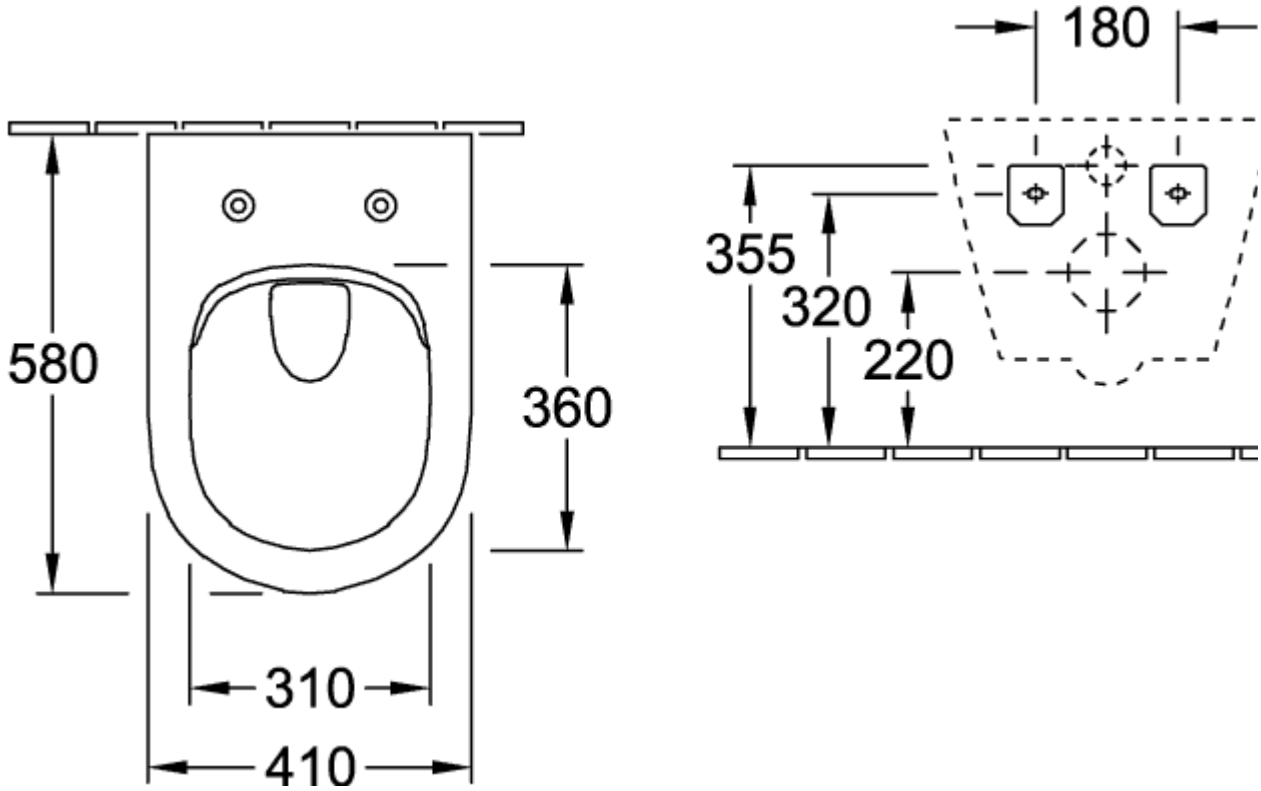
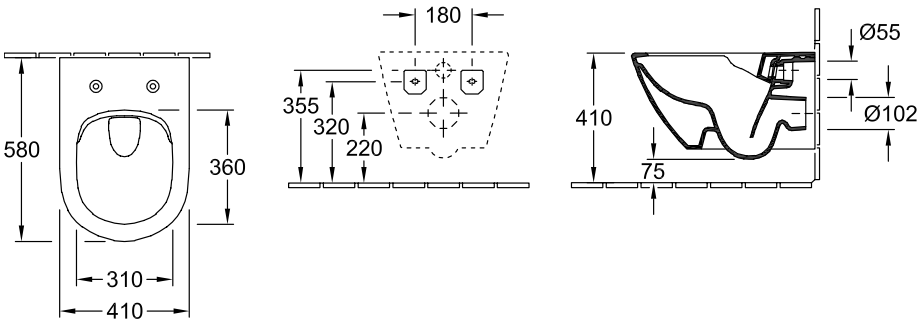
4609R001