ARCHITECTURA URINOIR À ACTION SIPHONIQUE OVALE

INFORMATION SUR LE PRODUIT

Titre de l'article	Villeroy & Boch Architectura Urinoir à action siphonique, avec cible, alimentation encastrée, 355 x 385 mm, Blanc
Code article	55740501
Montage / Type de montage	montage mural
Contenu de la livraison	1 urinoir à action siphonique , 1 kit de fixation
Profondeur en mm	385
Largeur en mm	355
Hauteur en mm	620
Collection	Architectura
Convient pour	montage sans couvercle
Volume de la chasse d'eau l	1,0 / l
Matériel	Céramique sanitaire
Surface	brillant
Désignation de la couleur	Blanc
Forme	Ovale
Désignation de la couleur	Blanc
Nettoyage facile des surfaces (CeramicPlus)	Non
Sans bride (DirectFlush)	Non
Type de chasse d'eau	Urinoir à action siphonique
Sortie / évacuation	Évacuation cachée selon le type de vidage spécial à action siphonique
Objet cible	avec cible

CROQUIS TECHNIQUES

55740501

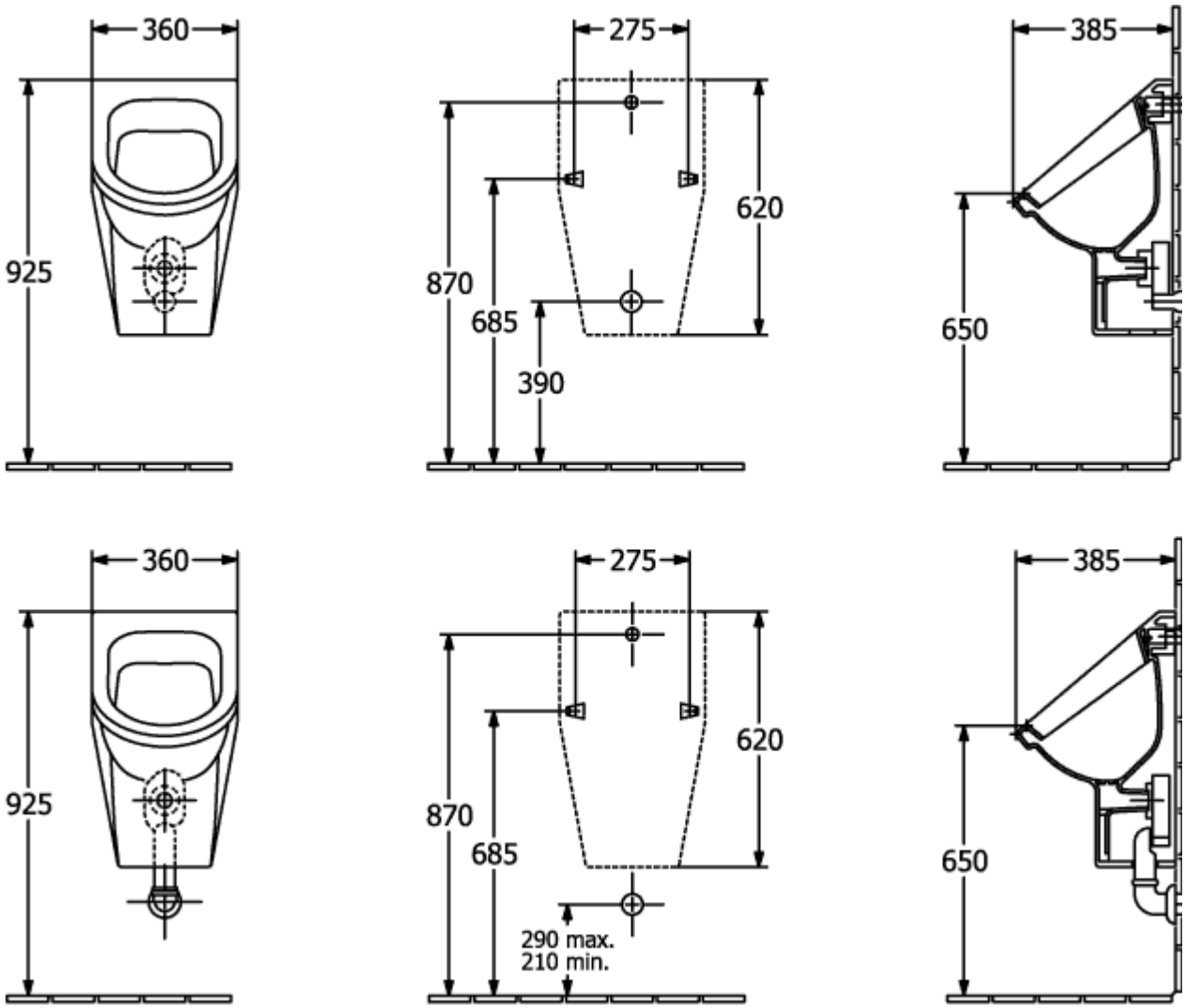

55740501

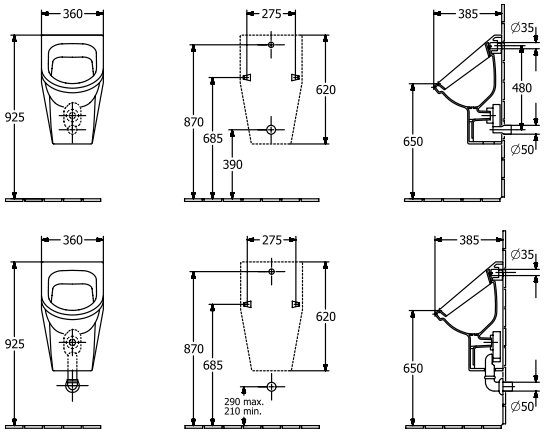
360
925
275
870
685
390
620
385
∅35
480
650
∅50
360
925
275
870
685
290 max.
210 min.
620
385
∅35
650
∅50