ARCHITECTURA URINOIR À ACTION SIPHONIQUE OVALE

INFORMATION SUR LE PRODUIT

Titre de l'article	Villeroy & Boch Architectura Urinoir à action siphonique, avec cible, alimentation encastrée, 325 x 355 mm, Blanc
Code article	55860501
Montage / Type de montage	montage mural
Contenu de la livraison	1 urinoir à action siphonique , 1 bonde 1 kit de fixation 1 cartouche pour siphon ViChange 1 cache bonde en céramique
Profondeur en mm	355
Largeur en mm	325
Hauteur en mm	680
Collection	Architectura
Convient pour	montage sans couvercle
Volume de la chasse d'eau l	1,0 / l
Matériel	Céramique sanitaire
Surface	brillant
Désignation de la couleur	Blanc
Forme	Ovale
Désignation de la couleur	Blanc
Nettoyage facile des surfaces (CeramicPlus)	Non
Sans bride (DirectFlush)	Non
Type de chasse d'eau	Urinoir à action siphonique
Sortie / évacuation	Évacuation cachée
Objet cible	avec cible

CROQUIS TECHNIQUES

55860501

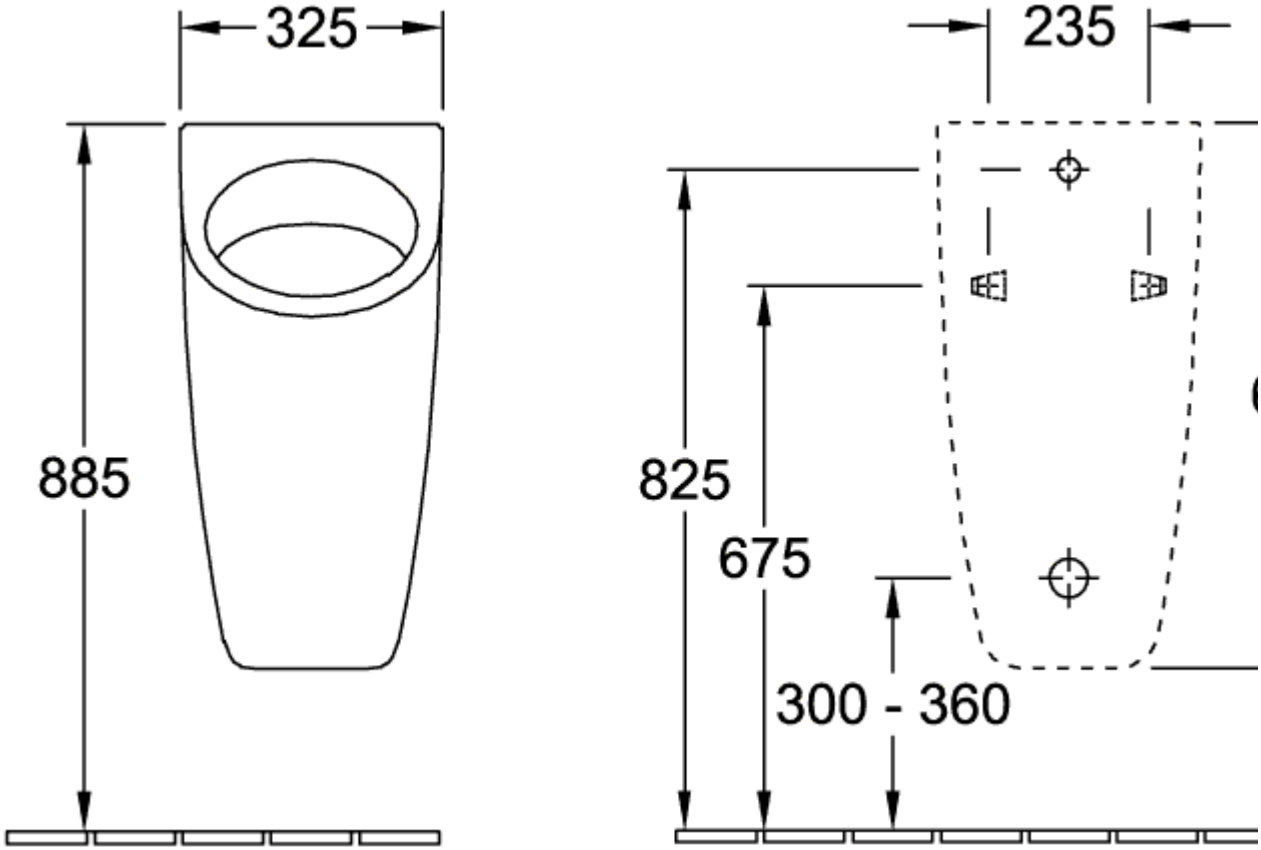
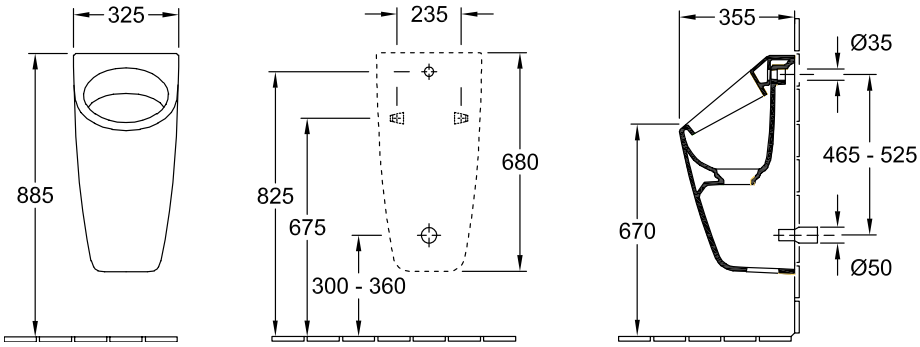
55860501