O.NOVO CUVETTE POUR ENSEMBLE WC OVALE

INFORMATION SUR LE PRODUIT

Titre de l'article	Villeroy & Boch O.novo Cuvette pour ensemble WC, modèle sur pied, Blanc
Code article	56581001
Montage / Type de montage	modèle sur pied
Instructions de montage	recommandation : installation du mur à 15 mm
Contenu de la livraison	1 cuvette WC à fond creux , 1 kit de fixation
Profondeur en mm	640
Largeur en mm	360
Hauteur en mm	400
Collection	O.novo
Convient pour	Réservoir de chasse à poser
Technique de rinçage innovante (avec TwistFlush)	Non
Volume de la chasse d'eau l	3 / 4,5 l
Suspendu - sur pied	modèle sur pied
Matériel	Céramique sanitaire
Surface	brillant
Désignation de la couleur	Blanc
Forme	Ovale
Désignation de la couleur	Blanc
Surface antibactérienne (avec AntiBac)	Non
Nettoyage facile des surfaces (CeramicPlus)	Non
Sans bride (DirectFlush)	Non
Type de chasse d'eau	Cuvette à fond creux
Solution fraîche intégrée (avec ViFresh)	Non
Sortie / évacuation	sortie horizontale

CROQUIS TECHNIQUES

56581001

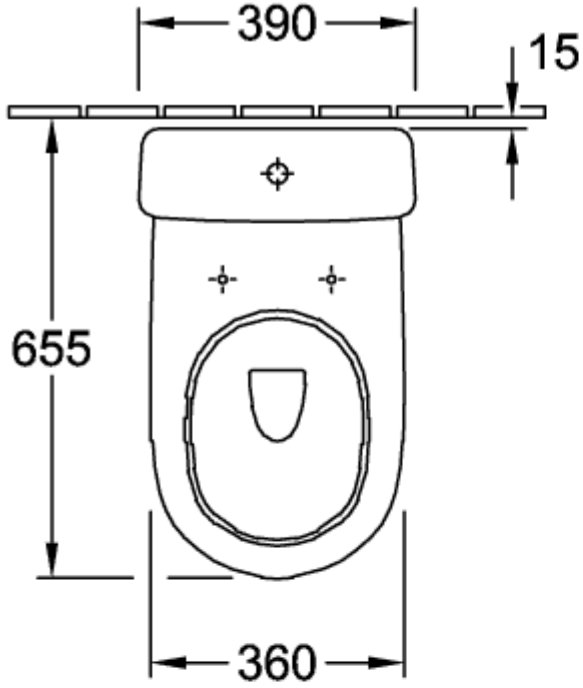

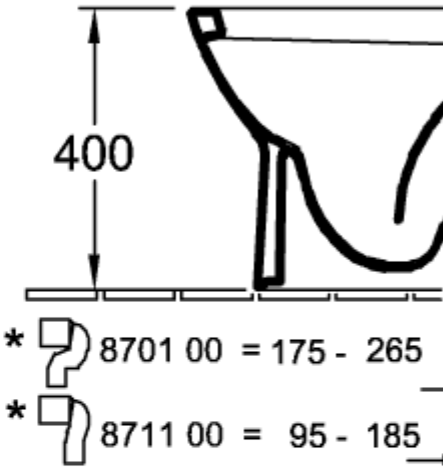

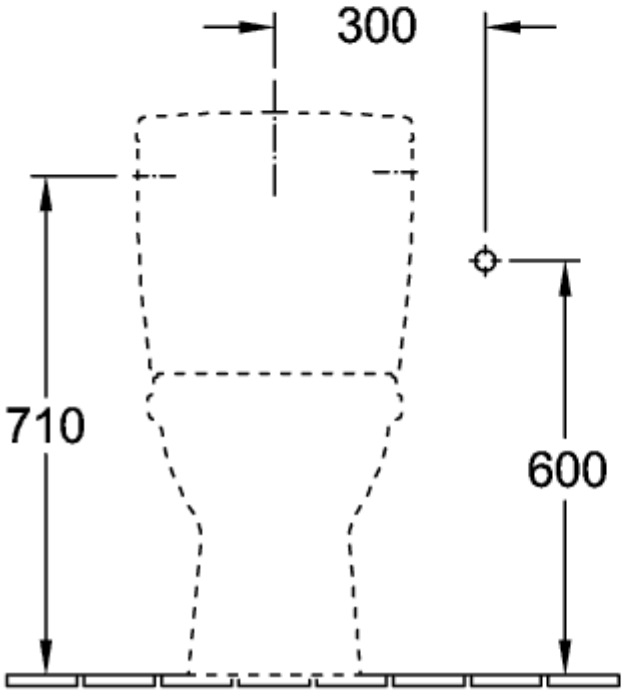

5758-G1

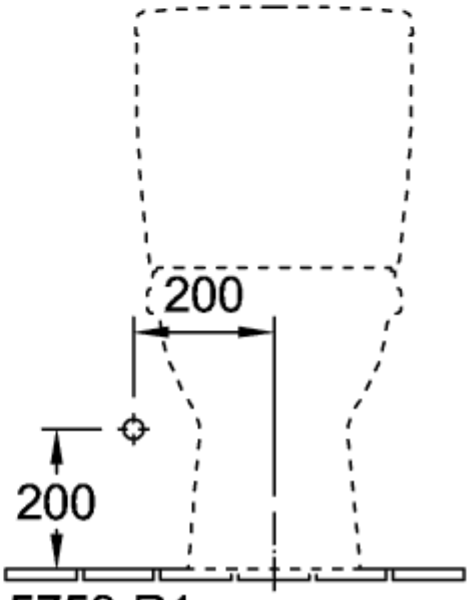

5758-R1

56581001

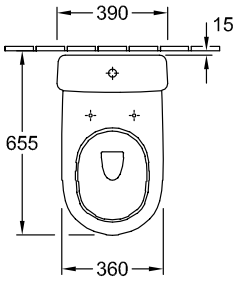
390
15
655
360

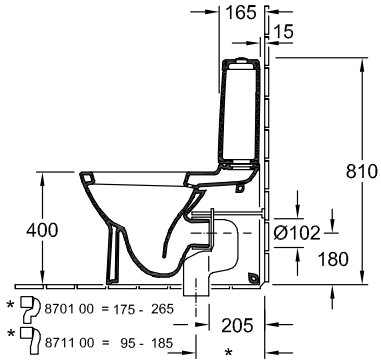
165
15
810
400
Ø102
180
* 8701 00 = 175 - 265
* 8711 00 = 95 - 185
205
*

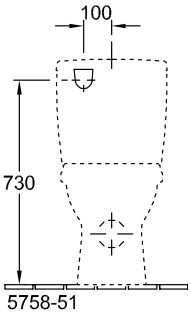
100
730
5758-51

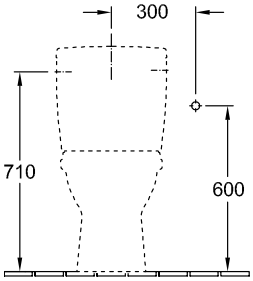
300
710
600
5758-G1

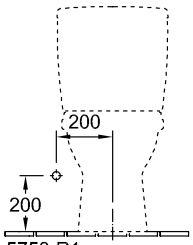
200
200
5758-R1

56581001

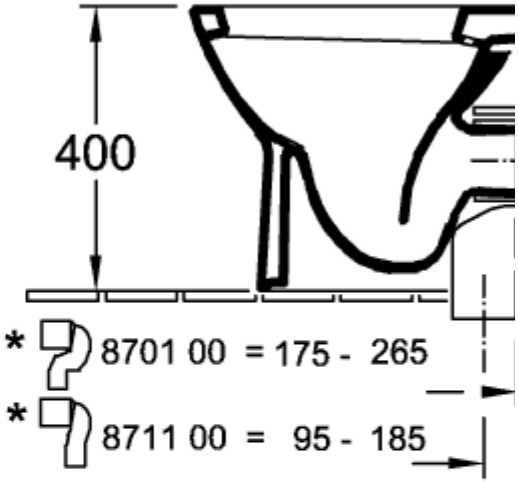

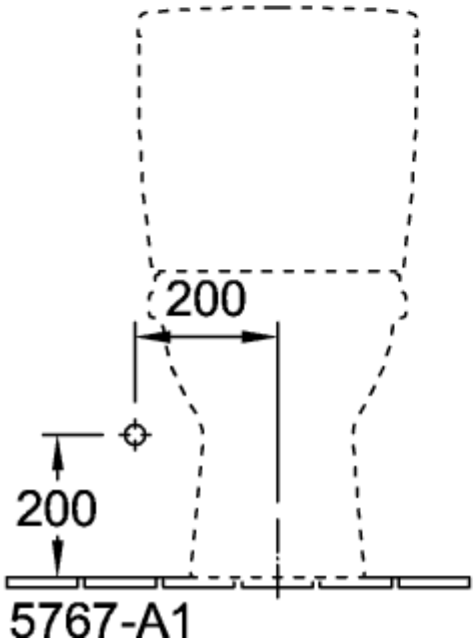

56581001

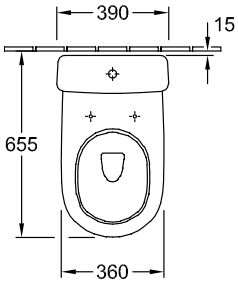

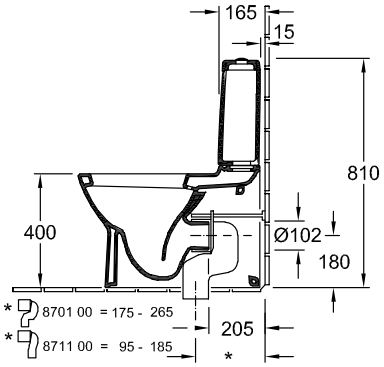

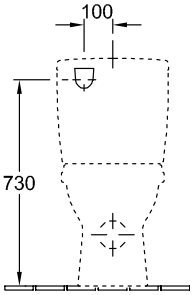

5767-N1

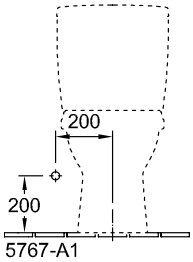

5767-A1

56581001

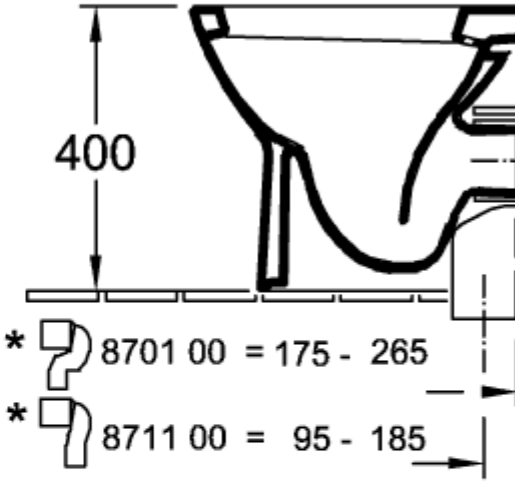

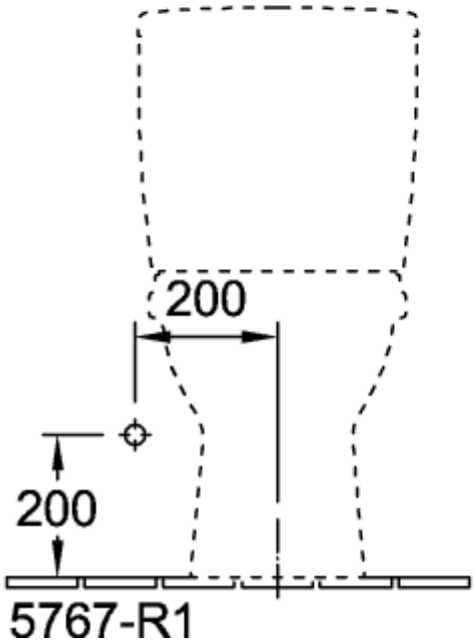

56581001

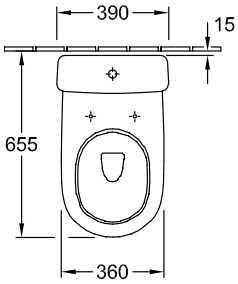

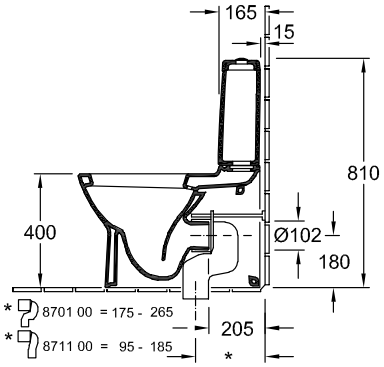

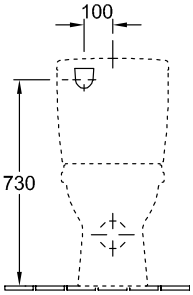

5767-N1 / N8

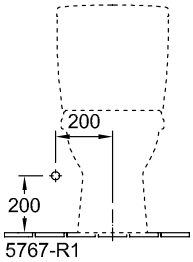

5767-R1

56581001

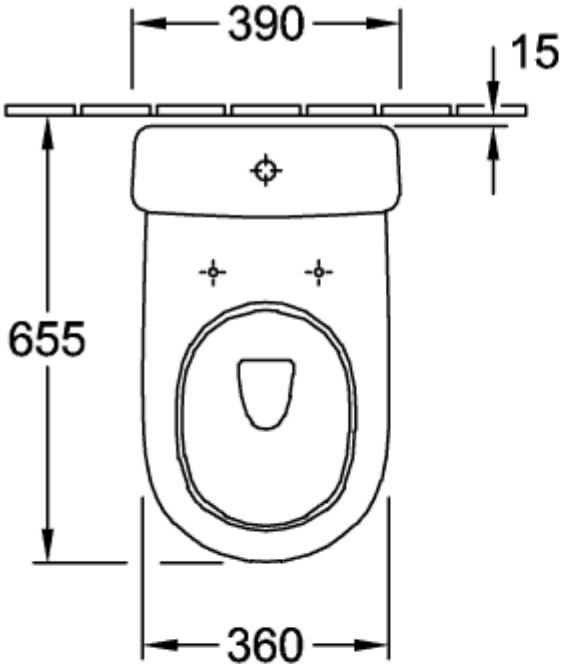

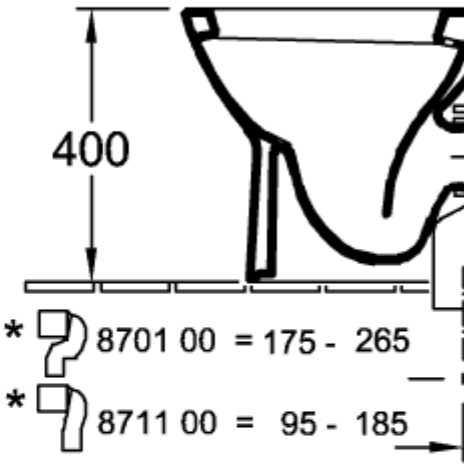

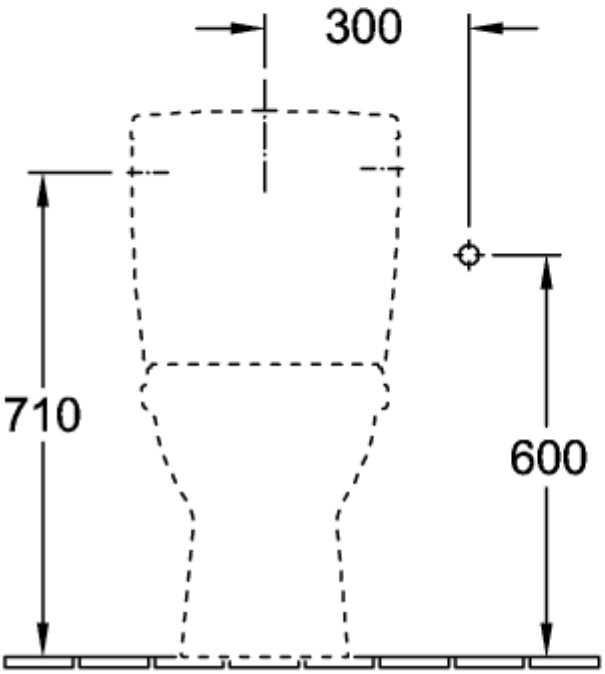

5788-G1 / 21

56581001

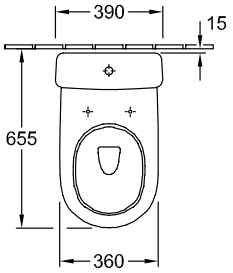
390
15
655
360

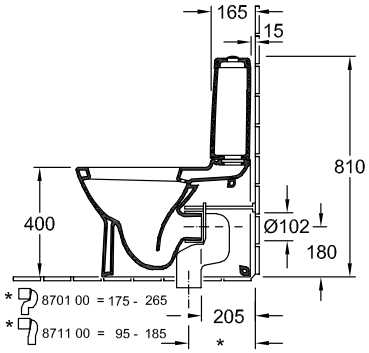
165
15
810
400
Ø102
180
* 8701 00 = 175 - 265
* 8711 00 = 95 - 185
205
*

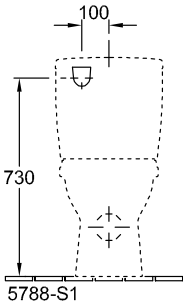
100
730
5788-S1

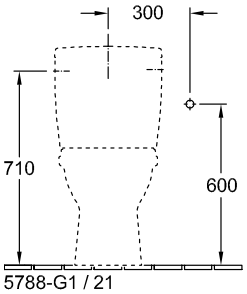
300
710
600
5788-G1 / 21