O.NOVO CUVETTE POUR ENSEMBLE WC SANS BRIDE OVALE

INFORMATION SUR LE PRODUIT

Titre de l'article	Villeroy & Boch O.novo Cuvette pour ensemble WC sans bride, modèle sur pied, Blanc
Code article	5661R001
Montage / Type de montage	modèle sur pied
Contenu de la livraison	1 cuvette WC sans bride à fond creux , 1 kit de fixation
Profondeur en mm	646
Largeur en mm	360
Hauteur en mm	430
Collection	O.novo
Convient pour	Réservoir de chasse à poser
Technique de rinçage innovante (avec TwistFlush)	Non
Volume de la chasse d'eau l	3 / 4,5 l
Suspendu - sur pied	modèle sur pied
Matériel	Céramique sanitaire
Surface	brillant
Désignation de la couleur	Blanc
Forme	Ovale
Désignation de la couleur	Blanc
Surface antibactérienne (avec AntiBac)	Non
Nettoyage facile des surfaces (CeramicPlus)	Non
Sans bride (DirectFlush)	Oui
Type de chasse d'eau	Cuvette à fond creux
Solution fraîche intégrée (avec ViFresh)	Non
Sortie / évacuation	sortie horizontale

CROQUIS TECHNIQUES

5661R001

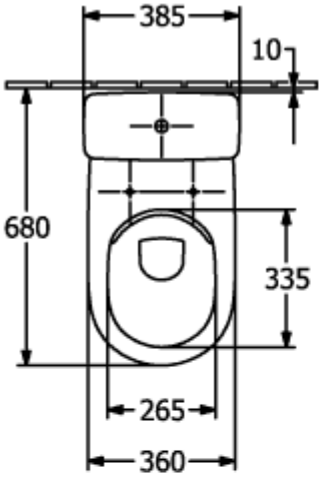

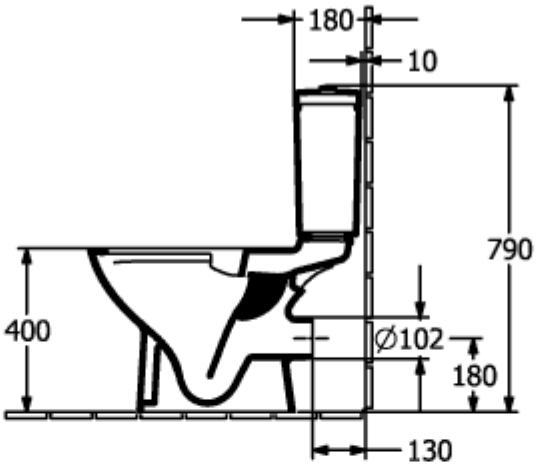

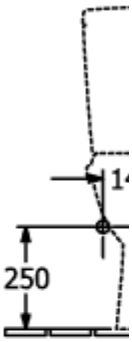

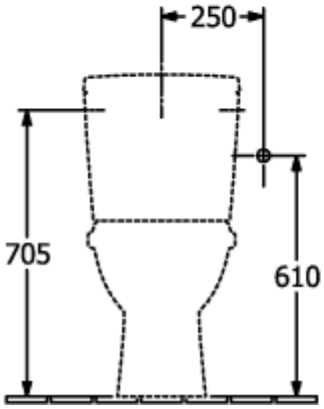

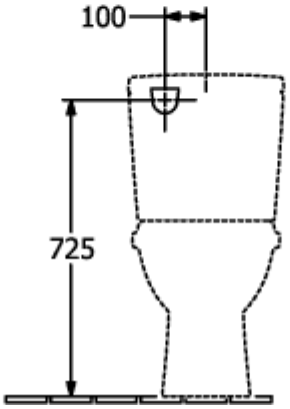

5661R001

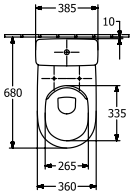

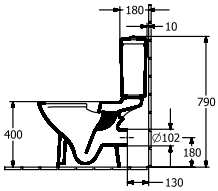

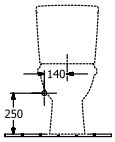

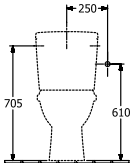

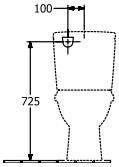

5661R001

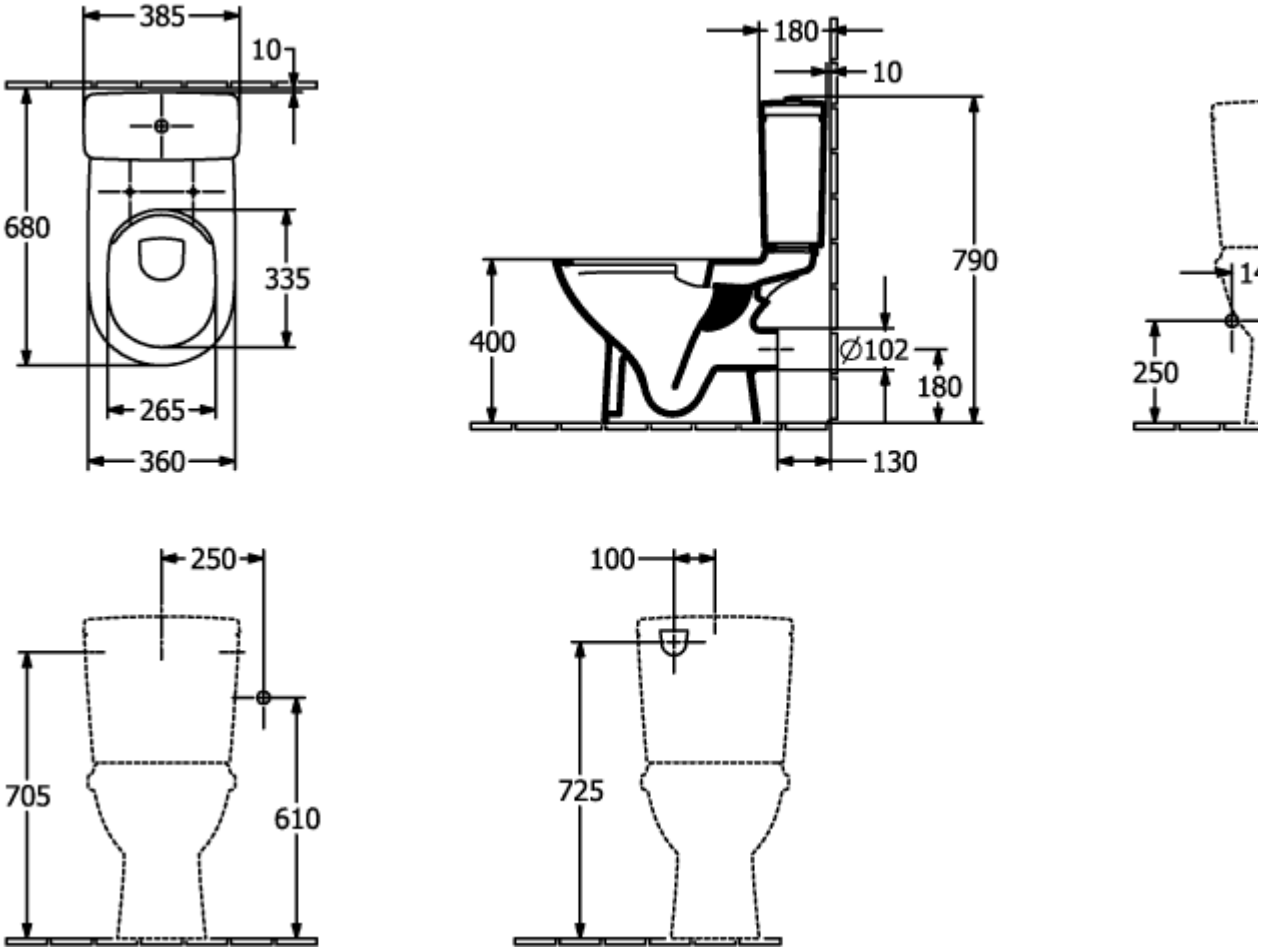
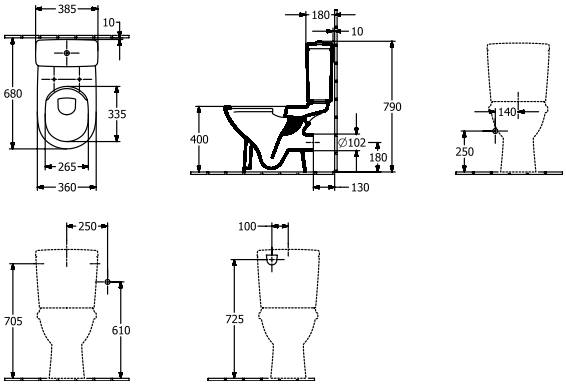
5661R001