ARCHITECTURA CUVETTE WC OVALE

INFORMATION SUR LE PRODUIT

Titre de l'article	Villeroy & Boch Architectura Cuvette WC, modèle suspendu, Blanc
Code article	56841001
Montage / Type de montage	montage mural
Contenu de la livraison	1 cuvette WC à fond creux
Profondeur en mm	530
Largeur en mm	370
Hauteur en mm	330
Collection	Architectura
Convient pour	Réservoir de chasse encastré
Technique de rinçage innovante (avec TwistFlush)	Non
Volume de la chasse d'eau l	3 / 4,5 l
Suspendu - sur pied	modèle suspendu
Matériel	Céramique sanitaire
Surface	brillant
Désignation de la couleur	Blanc
Forme	Ovale
Désignation de la couleur	Blanc
Surface antibactérienne (avec AntiBac)	Non
Nettoyage facile des surfaces (CeramicPlus)	Non
Sans bride (DirectFlush)	Non
Type de chasse d'eau	Cuvette à fond creux
Solution fraîche intégrée (avec ViFresh)	Non
Sortie / évacuation	sortie horizontale

CROQUIS TECHNIQUES

56841001

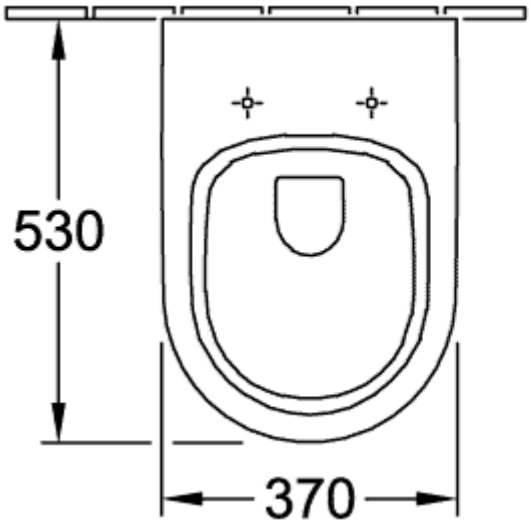

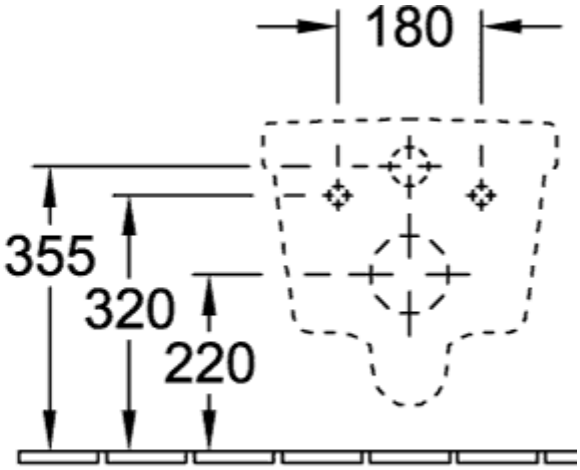
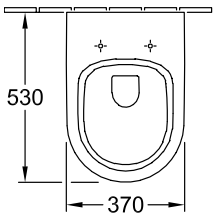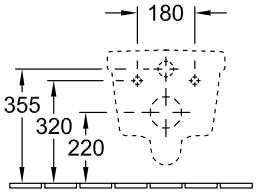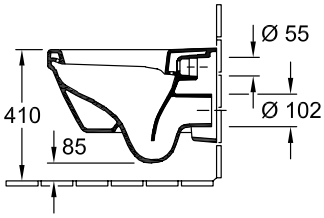
56841001