ARCHITECTURA CUVETTE WC SANS BRIDE OVALE

INFORMATION SUR LE PRODUIT

Titre de l'article	Villeroy & Boch Architectura Cuvette WC sans bride, modèle sur pied, Blanc
Code article	5690R001
Montage / Type de montage	modèle sur pied
Contenu de la livraison	1 cuvette WC sans bride à fond creux , 1 kit de fixation
Profondeur en mm	540
Largeur en mm	370
Hauteur en mm	400
Collection	Architectura
Convient pour	Réservoir de chasse encastré
Technique de rinçage innovante (avec TwistFlush)	Non
Volume de la chasse d'eau l	3 / 6 l
Suspendu - sur pied	modèle sur pied
Matériel	Céramique sanitaire
Surface	brillant
Désignation de la couleur	Blanc
Forme	Ovale
Désignation de la couleur	Blanc
Surface antibactérienne (avec AntiBac)	Non
Nettoyage facile des surfaces (CeramicPlus)	Non
Sans bride (DirectFlush)	Oui
Type de chasse d'eau	Cuvette à fond creux
Solution fraîche intégrée (avec ViFresh)	Non
Sortie / évacuation	sortie horizontale

CROQUIS TECHNIQUES

5690R001

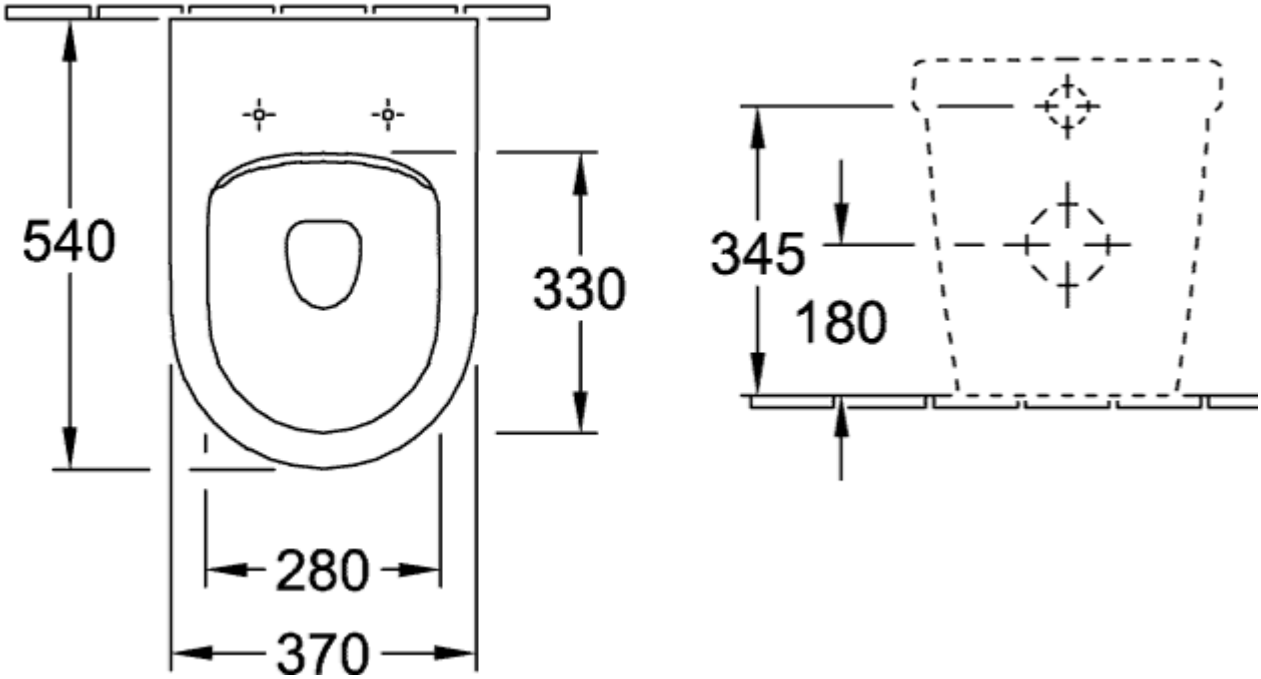
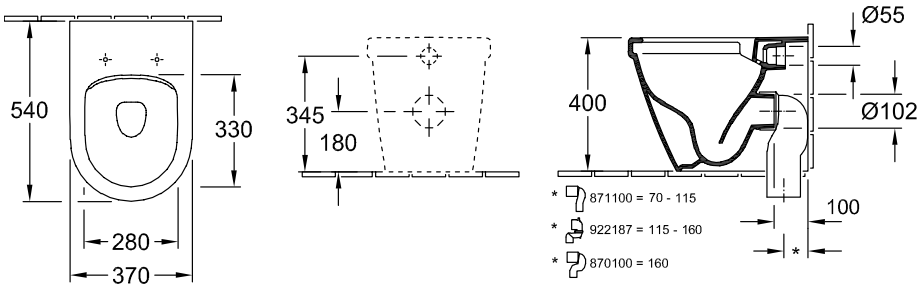
5690R001