LOOP & FRIENDS VASQUE À ENCASTRER ROND

INFORMATION SUR LE PRODUIT

Titre de l'article	Villeroy & Boch Loop & Friends Vasque à encastrer, 390 x 390 x 185 mm, Blanc, avec trop-plein, non meulé
Code article	61403901
Montage / Type de montage	Montage
Contenu de la livraison	1 vasque à encastrer , 1 gabarit de découpe
Profondeur en mm	390
Largeur en mm	390
Hauteur en mm	185
Profondeur interne	140
Diamètre en mm	390
Collection	Loop & Friends
Matériel	Céramique sanitaire
Surface	brillant
Désignation de la couleur	Blanc
Avec trop-plein	Oui
Forme	Rond
Désignation de la couleur	Blanc
Surface antibactérienne (avec AntiBac)	Non
Nettoyage facile des surfaces (CeramicPlus)	Non
Dessous du lavabo	non meulé
Nombre de pools cuves	1

CROQUIS TECHNIQUES

61403901

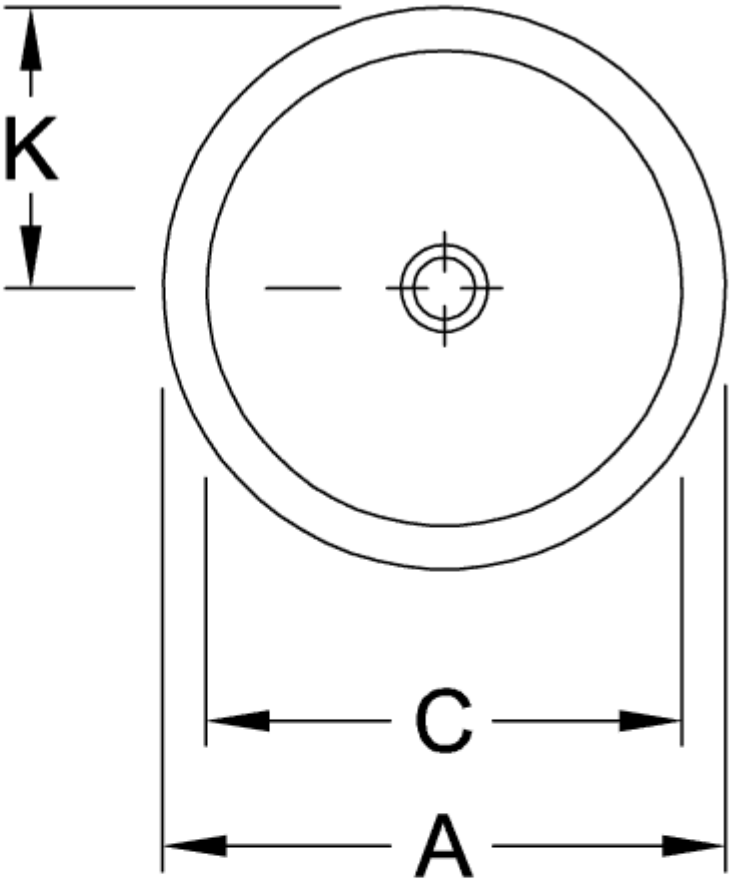

	A	C	G	K	R
6140 51	535	440	630	267	510
6141 51	535	440	630	267	510
6140 45	450	380	660	225	540
6141 45	450	380	660	225	540
6140 39	390	330	680	195	560
6141 39	390	330	680	195	560
6140 34	345	280	695	170	575
6141 34	345	280	695	170	575

61403901

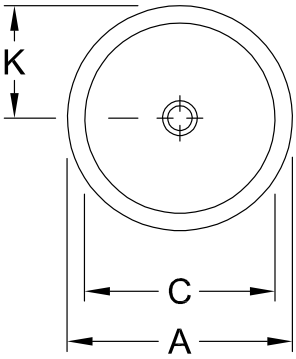

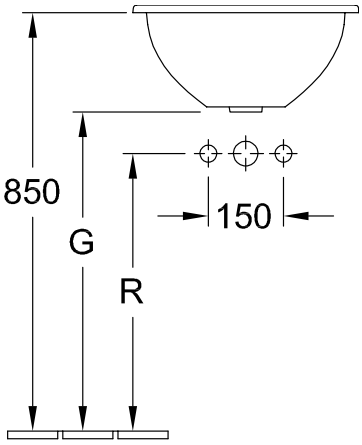

	A	C	G	K	R
6140 51	535	440	630	267	510
6141 51	535	440	630	267	510
6140 45	450	380	660	225	540
6141 45	450	380	660	225	540
6140 39	390	330	680	195	560
6141 39	390	330	680	195	560
6140 34	345	280	695	170	575
6141 34	345	280	695	170	575

61403901

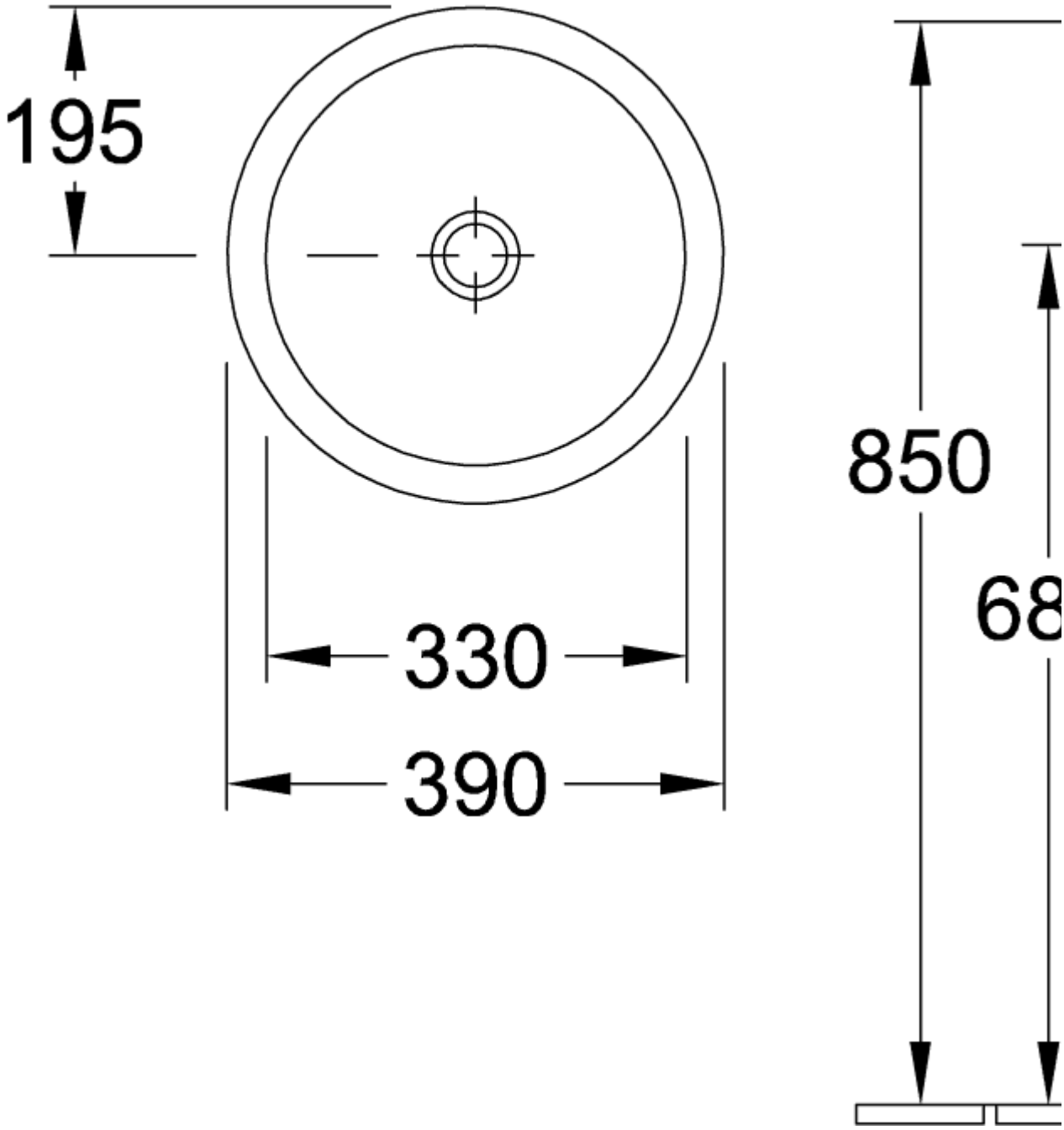
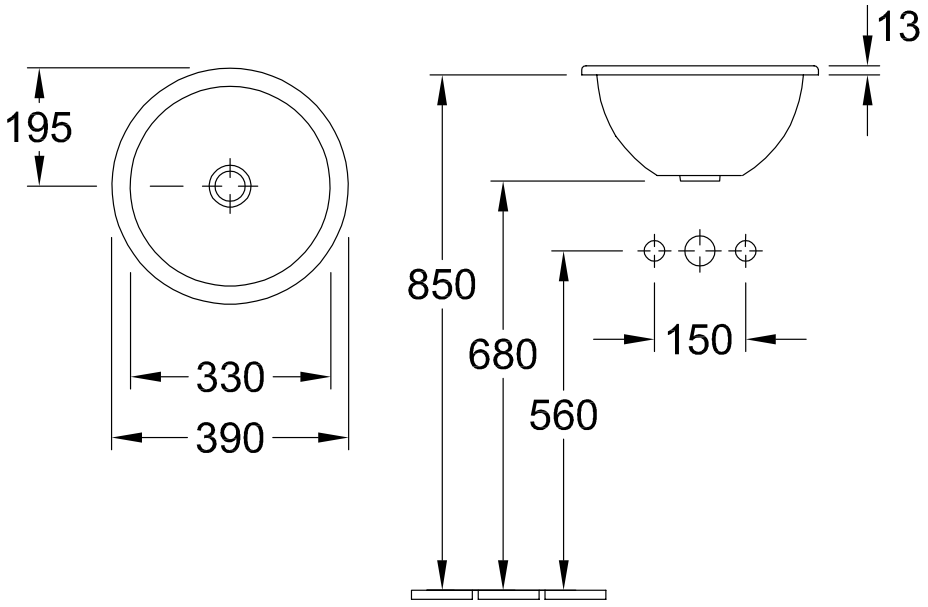
61403901