SUBWAY INFINITY RECEVEUR DE DOUCHE RECTANGULAIRE RECTANGLE

INFORMATION SUR LE PRODUIT

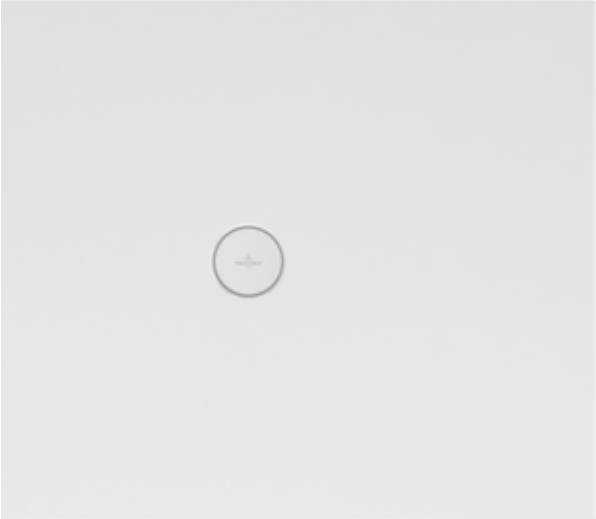

Titre de l'article	Villeroy & Boch Subway Infinity Receveur de douche rectangulaire, 900 x 800 x 40 mm, Blanc
Code article	6229E301
Montage / Type de montage	encastrement à fleur du sol, pose sur le carrelage|pose sur un support
Instructions de montage	La hauteur d'installation du receveur de douche peut être réduite de 30 mm en utilisant le vidage 9226 00 XX. Attention : cette bonde n'est pas conforme à la norme EN 274., Ces receveurs de douche sont découpés sur le côté court et doivent être installés avec leur côté découpé (non émaillé) contre le mur.
Contenu de la livraison	1 receveur de douche rectangulaire
Longueur en mm	900
Largeur en mm	800
Hauteur en mm	40
Profondeur interne	12
Collection	Subway Infinity
Matériel	Céramique sanitaire
Surface	mat
Désignation de la couleur	Blanc
Forme	Rectangle
Désignation de la couleur	Blanc
Surface antibactérienne (avec AntiBac)	Non
Nettoyage facile des surfaces (CeramicPlus)	Non
Avec résistance au glissement	Oui

CROQUIS TECHNIQUES

6229E301

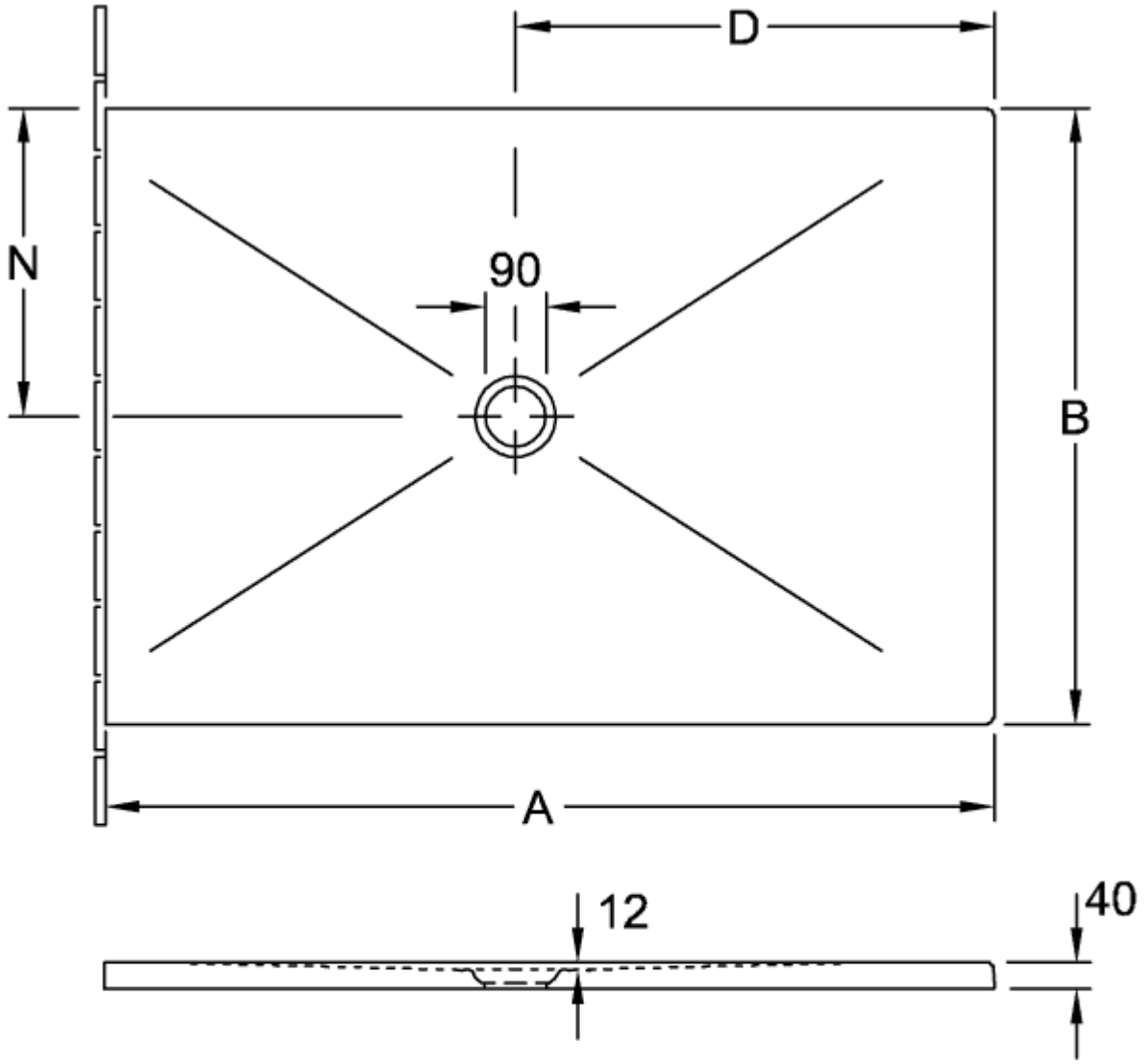

	A	B	D	N
6232 W5	1500	1000	800	500
6231 R4	1300	900	700	450
6230 M4	1100	900	600	450
6229 E3	900	800	500	400
6228 K4	900	1000	500	500

6229E301

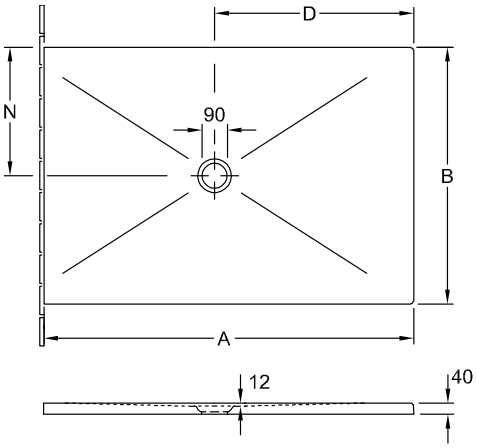

	A	B	D	N
6232 W5	1500	1000	800	500
6231 R4	1300	900	700	450
6230 M4	1100	900	600	450
6229 E3	900	800	500	400
6228 K4	900	1000	500	500