SUBWAY CUVETTE WC À FOND PLAT OVALE

INFORMATION SUR LE PRODUIT

Titre de l'article	Villeroy & Boch Subway Cuvette WC à fond plat, modèle suspendu, Blanc
Code article	66031001
Montage / Type de montage	montage mural
Contenu de la livraison	1 cuvette WC à fond plat , 1 kit de fixation
Profondeur en mm	560
Largeur en mm	370
Hauteur en mm	365
Collection	Subway
Convient pour	Réservoir de chasse encastré
Technique de rinçage innovante (avec TwistFlush)	Non
Volume de la chasse d'eau l	3 / 6 l
Suspendu - sur pied	modèle suspendu
Matériel	Céramique sanitaire
Surface	brillant
Désignation de la couleur	Blanc
Forme	Ovale
Désignation de la couleur	Blanc
Surface antibactérienne (avec AntiBac)	Non
Nettoyage facile des surfaces (CeramicPlus)	Non
Sans bride (DirectFlush)	Non
Type de chasse d'eau	Cuvette à fond plat
Solution fraîche intégrée (avec ViFresh)	Non
Sortie / évacuation	sortie horizontale

CROQUIS TECHNIQUES

66031001

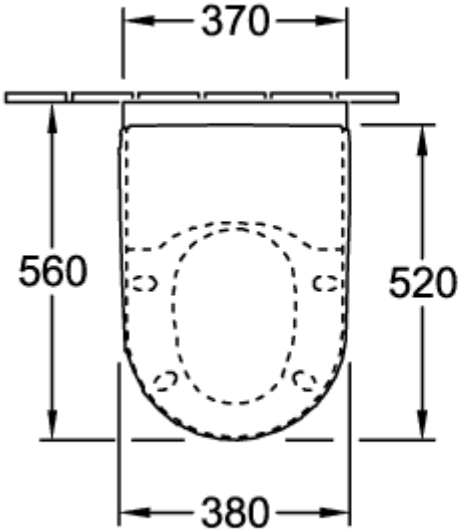

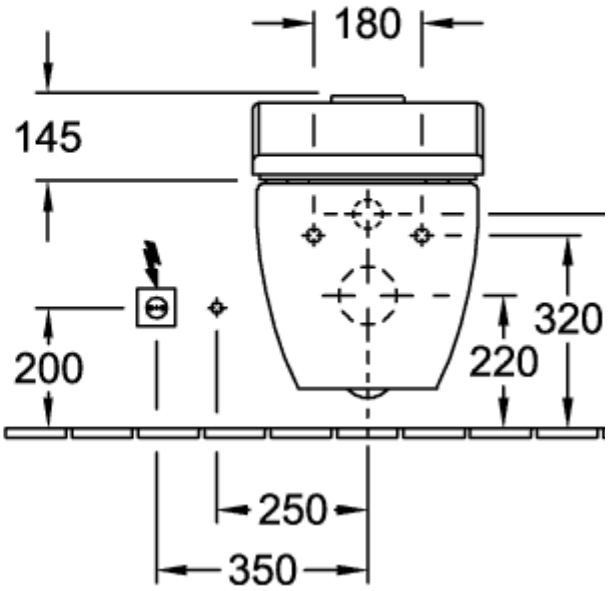

66031001

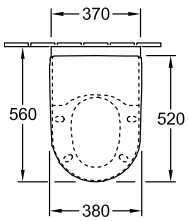

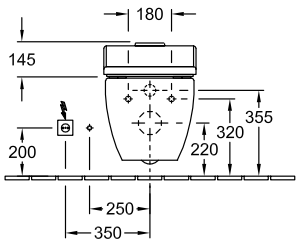

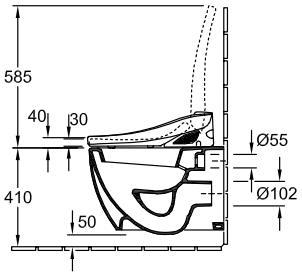

66031001

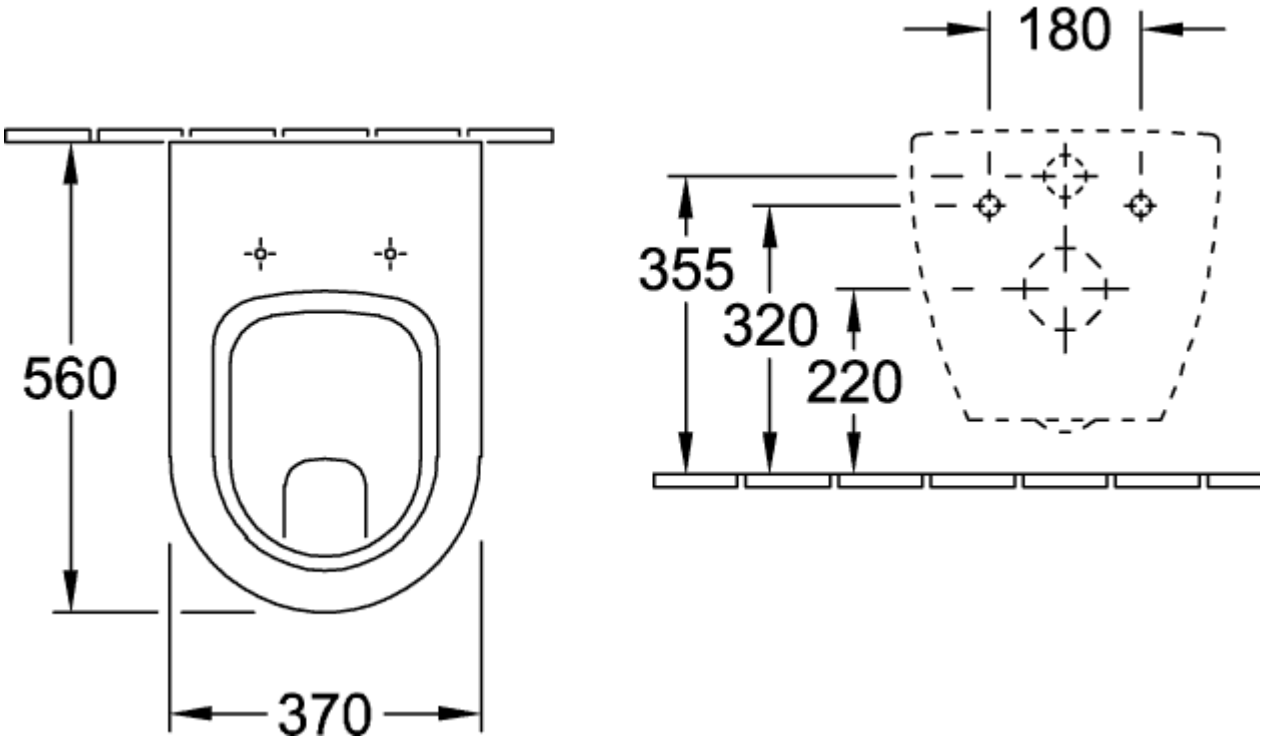
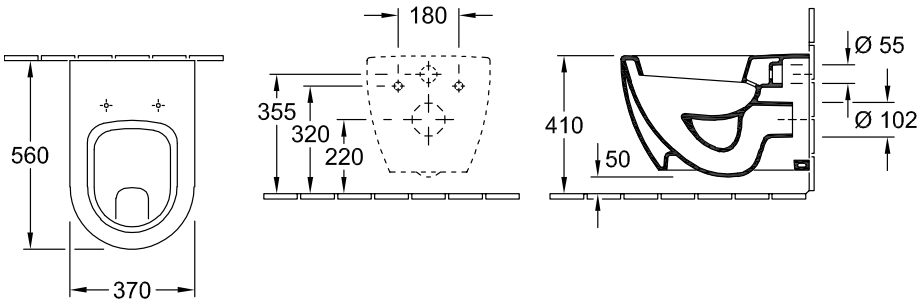
66031001