O.NOVO LAVABO COLLECTIF RECTANGLE

INFORMATION SUR LE PRODUIT

Titre de l'article	Villeroy & Boch O.novo Lavabo collectif, 1000 x 415 x 205 mm, Blanc, non meulé
Code article	68200001
Instructions de montage	pour installation sur consoles, fixation par profilés en fer
Contenu de la livraison	1 lavabo collectif
Profondeur en mm	415
Largeur en mm	1000
Hauteur en mm	205
Profondeur interne	230
Collection	O.novo
Matériel	Céramique sanitaire
Surface	brillant
Désignation de la couleur	Blanc
Avec trop-plein	Non
Forme	Rectangle
Désignation de la couleur	Blanc
Surface antibactérienne (avec AntiBac)	Non
Nettoyage facile des surfaces (CeramicPlus)	Non
Dessous du lavabo	non meulé
Nombre de pools cuves	1

CROQUIS TECHNIQUES

68200001

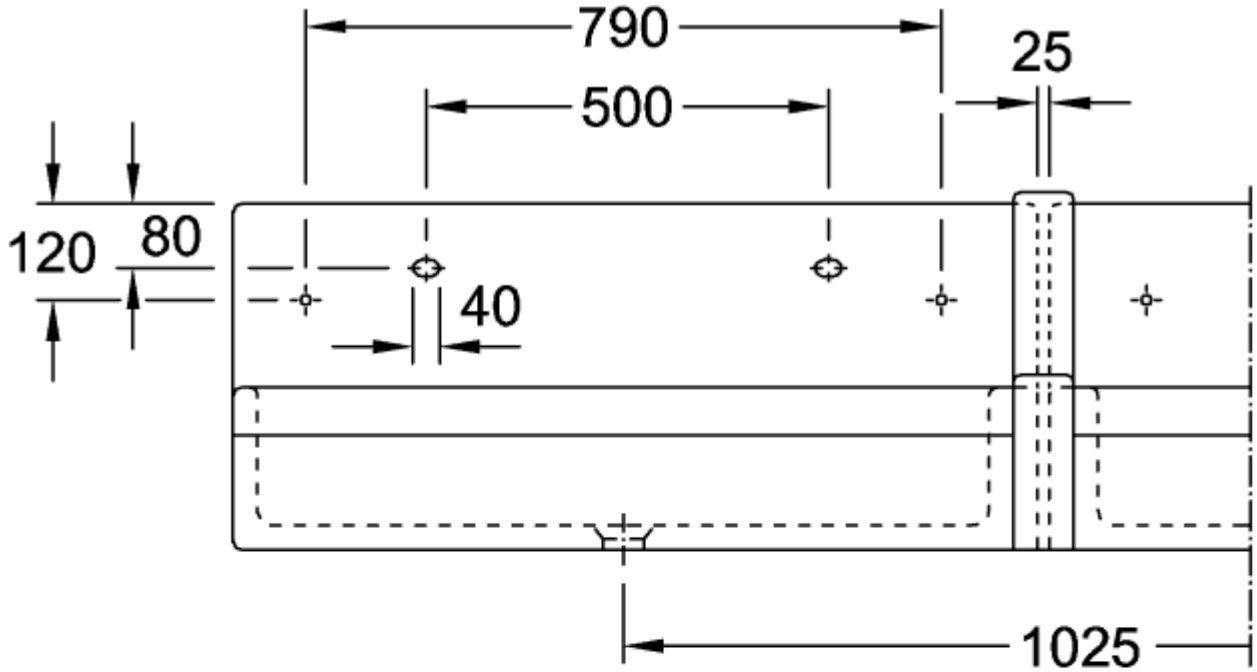

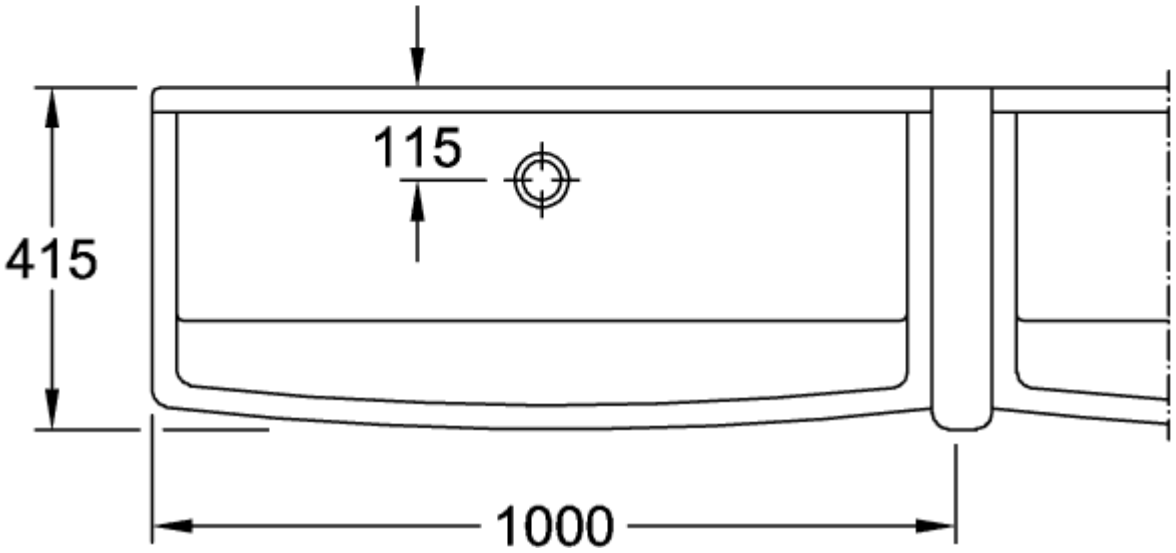

68200001

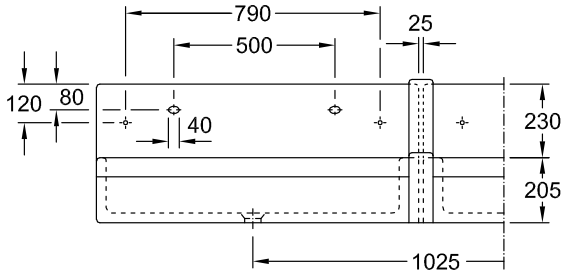
790
500
25
120
80
40
230
205
1025

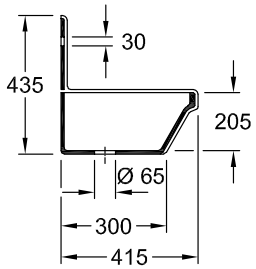
30
435
205
Ø 65
300
415

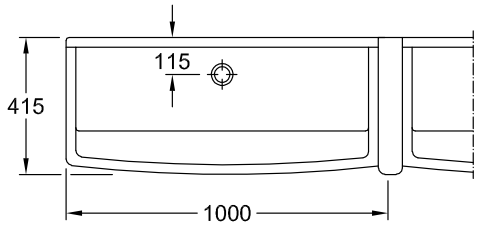
115
415
1000