O.NOVO URINOIR À ACTION SIPHONIQUE OVALE

INFORMATION SUR LE PRODUIT

Titre de l'article	Villeroy & Boch O.novo Urinoir à action siphonique, sans couvercle, alimentation par le haut , 335 x 320 mm, Blanc
Code article	75230001
Montage / Type de montage	montage mural
Contenu de la livraison	1 urinoir à action siphonique
Profondeur en mm	320
Largeur en mm	335
Hauteur en mm	560
Collection	O.novo
Convient pour	montage sans couvercle
Volume de la chasse d'eau l	1 / l
Matériel	Céramique sanitaire
Surface	brillant
Désignation de la couleur	Blanc
Forme	Ovale
Désignation de la couleur	Blanc
Nettoyage facile des surfaces (CeramicPlus)	Non
Sans bride (DirectFlush)	Oui
Type de chasse d'eau	Urinoir à action siphonique
Sortie / évacuation	Évacuation cachée selon le type de vidage spécial à action siphonique

CROQUIS TECHNIQUES

75230001

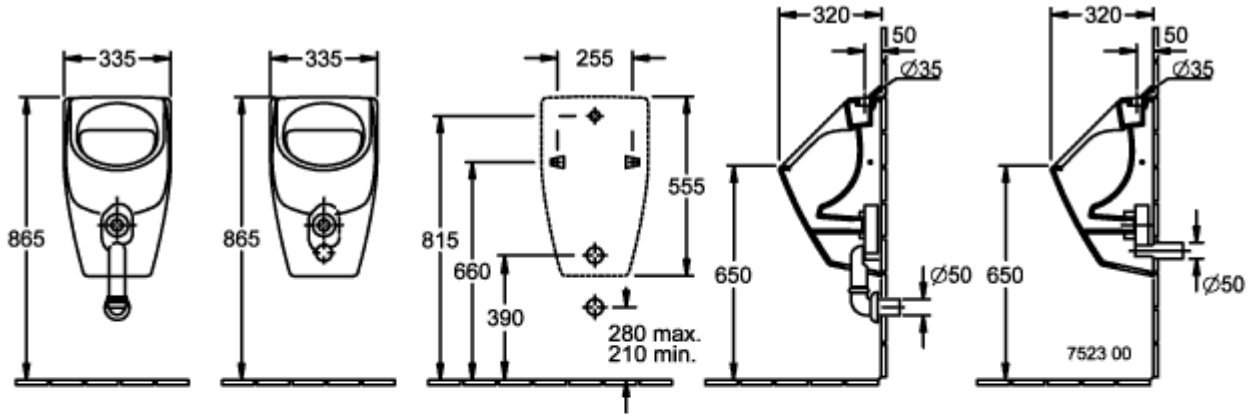

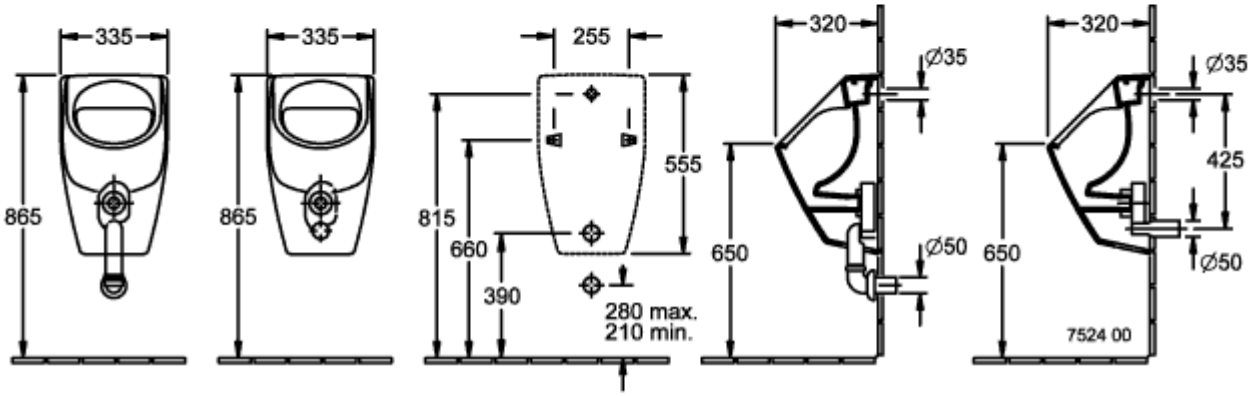
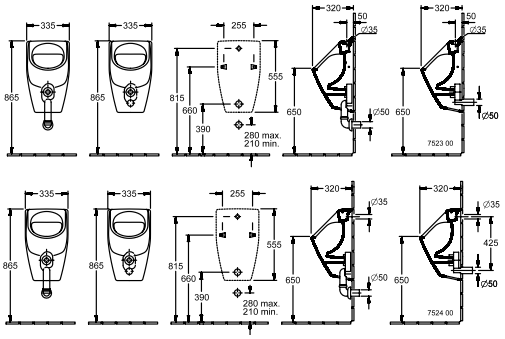
75230001