MORE TO SEE MIROIR RECTANGLE

INFORMATION SUR LE PRODUIT

Titre de l'article	Villeroy & Boch More To See Miroir, 1200 x 750 x 20 mm
Code article	A3101200
Montage / Type de montage	montage mural
Contenu de la livraison	1 miroir , 1 kit de fixation
Profondeur en mm	20
Largeur en mm	1200
Hauteur en mm	750
Collection	More To See
Matériel	Verre
Forme	Rectangle
Avec éclairage	Non
Compatible domotique	Non

CROQUIS TECHNIQUES

A3101200

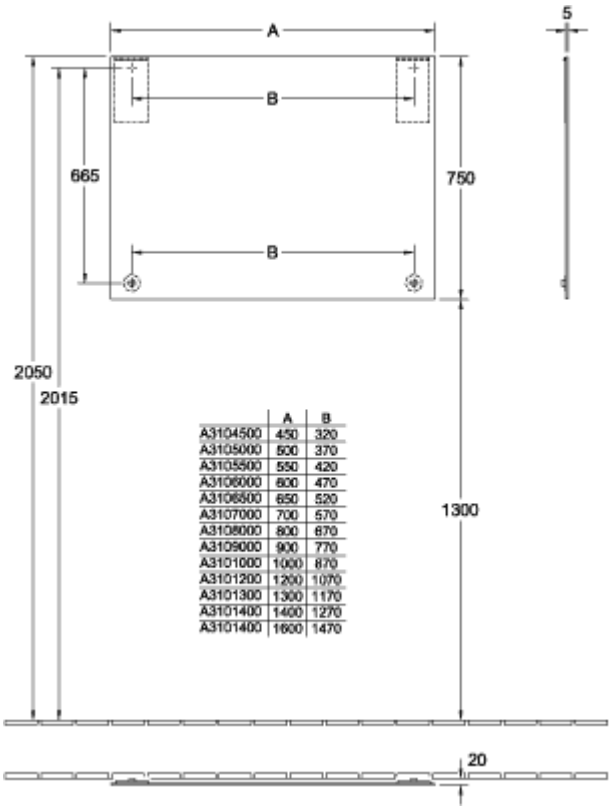

	A	B
A3104500	450	320
A3105000	500	370
A3105500	550	420
A3106000	600	470
A3106500	650	520
A3107000	700	570
A3108000	800	670
A3109000	900	770
A3101000	1000	870
A3101200	1200	1070
A3101300	1300	1170
A3101400	1400	1270
A3101400	1600	1470

A3101200

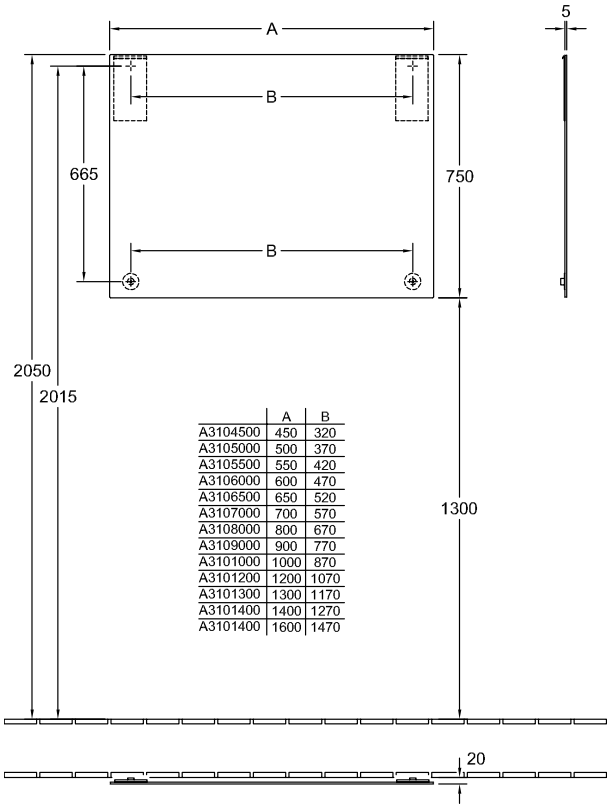

	A	B
A3104500	450	320
A3105000	500	370
A3105500	550	420
A3106000	600	470
A3106500	650	520
A3107000	700	570
A3108000	800	670
A3109000	900	770
A3101000	1000	870
A3101200	1200	1070
A3101300	1300	1170
A3101400	1400	1270
A3101400	1600	1470