ANTHEUS BAIGNOIRE EN ÎLOT EN ÎLOT

INFORMATION SUR LE PRODUIT

Titre de l'article	Villeroy & Boch Antheus Baignoire en îlot, 1750 x 800 mm, Blanc
Code article	UBQ175ANH7F400V-01
Montage / Type de montage	autoportant
Contenu de la livraison	1 baignoire en îlot , 1 armature en acier inoxydable
Longueur en mm	1750
Largeur en mm	800
Hauteur en mm	632
Profondeur interne	480
Collection	Antheus
Matériel	Quaryl®
Désignation de la couleur	Blanc
Autre matériau	Structure: Métal
Autres finitions	Structure: brillant
Avec trop-plein	Non
Nombre de personnes	2
Forme	En îlot
Désignation de la couleur	Blanc
Autres désignations des couleurs	Structure: Chromé
Avec résistance au glissement	Non
Sortie / évacuation	écoulement central
Forme intérieure	ovale
SilentFlow	Non

CROQUIS TECHNIQUES

UBQ175ANH7F400V-01

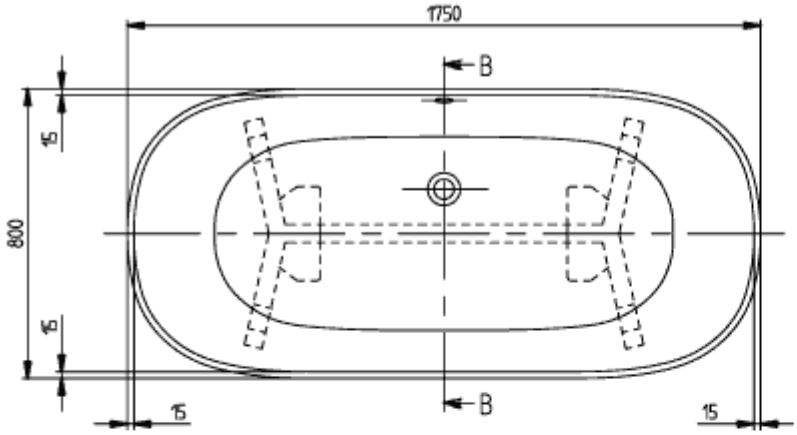

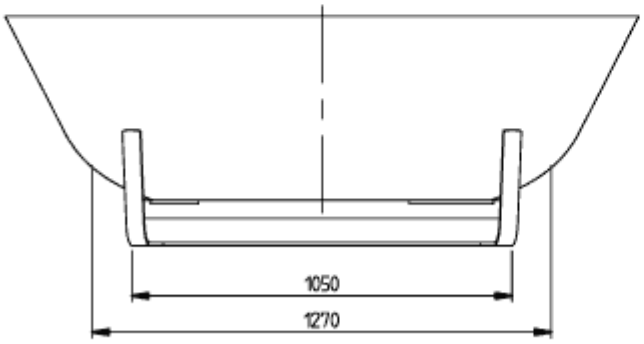

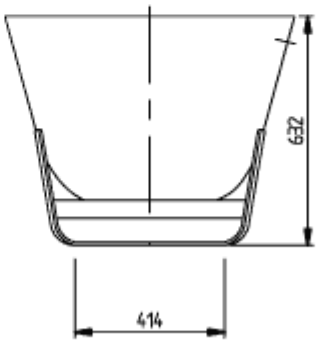

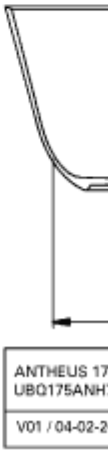
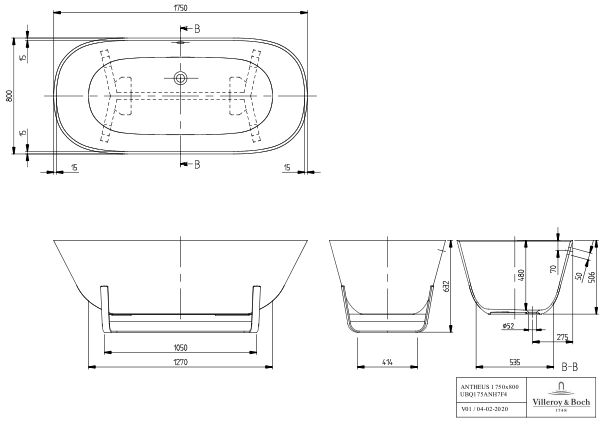
UBQ175ANH7F400V-01