SQUARO INFINITY RECEVEUR DE DOUCHE RECTANGULAIRE RECTANGLE

INFORMATION SUR LE PRODUIT

Titre de l'article	Villeroy & Boch Squaro Infinity Receveur de douche rectangulaire, 1700 x 800 x 40 mm, Stone White
Code article	UDQ1780SQI2LV-RW
Montage / Type de montage	à poser , montage à gauche| encastrement à fleur du sol
Instructions de montage	Il est possible de découper soi-même les receveurs de douche en Quaryl en respectant les instructions de montage ; n'hésitez pas à visionner le film vidéo sur notre site pro.villeroy-boch.
Contenu de la livraison	1 receveur de douche rectangulaire , 1 cache bonde de couleur mate assortie avec baguette chromée
Longueur en mm	1700
Largeur en mm	800
Hauteur en mm	40
Profondeur interne	15
Collection	Squaro Infinity
Matériel	Quaryl®
Désignation de la couleur	Stone White
Autre matériau	Cache bonde: Acrylique
Autres finitions	Cache bonde: mat
Prix de design	iF Design Award 2016
Forme	Rectangle
Désignation de la couleur	Stone White
Autres désignations des couleurs	Cache bonde: Stone White
Surface antibactérienne (avec AntiBac)	Non
Nettoyage facile des surfaces (CeramicPlus)	Non
Avec résistance au glissement	Non

CROQUIS TECHNIQUES

UDQ1780SQI2LV-RW

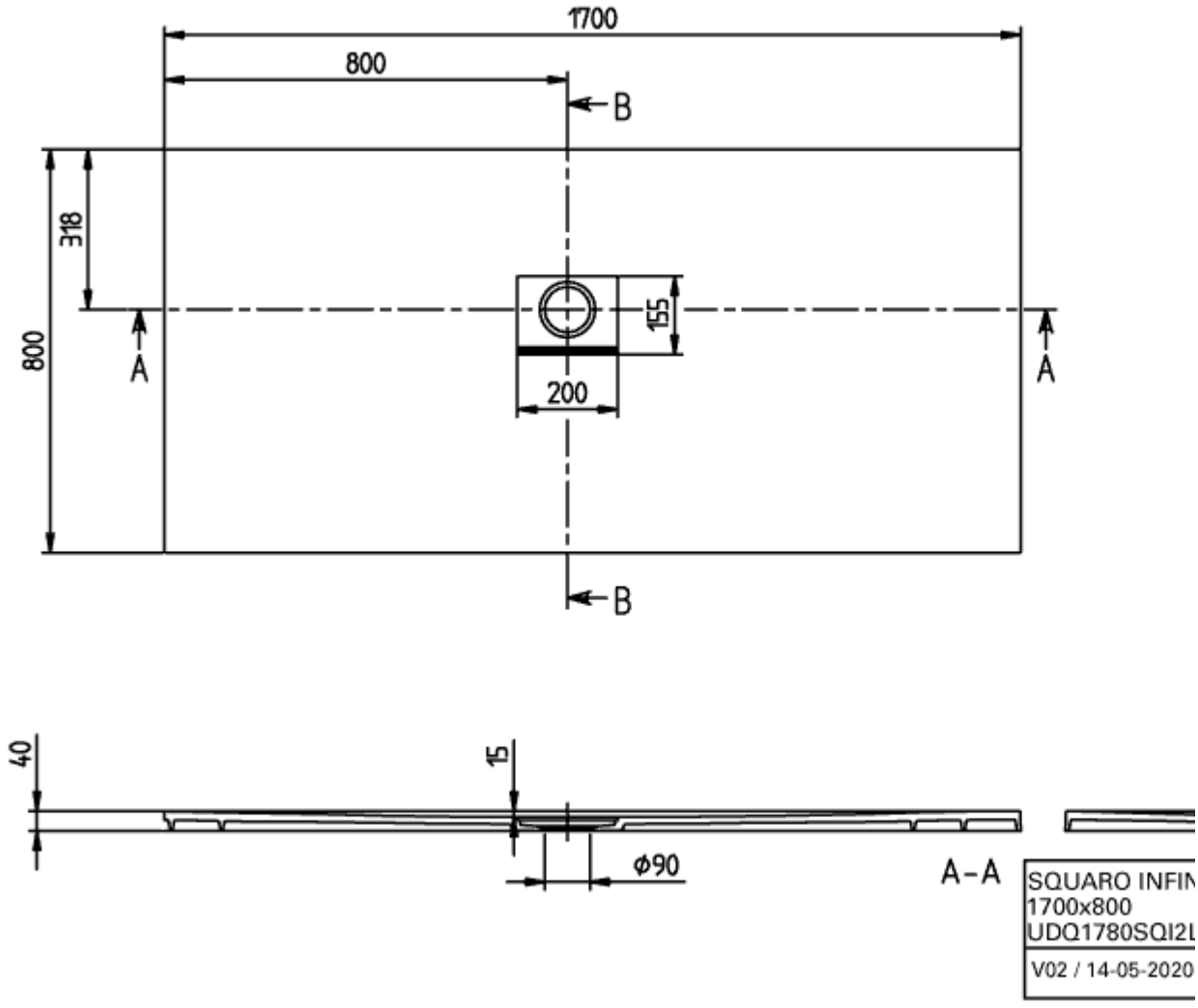
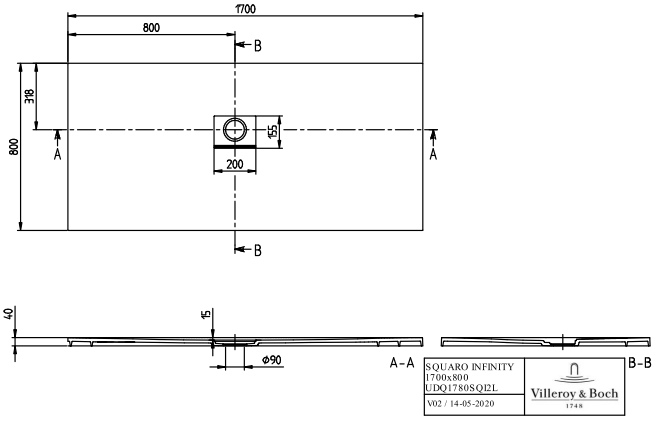
UDQ1780SQI2LV-RW