TIMELINE 45 FLAT ÉVIER À FLEUR DE PLAN RECTANGLE

INFORMATION SUR LE PRODUIT

Titre de l'article	Villeroy & Boch Timeline 45 flat Évier à fleur de plan, inclus Vidage manuel, Grani-crème
Code article	67911Fi3
Montage / Type de montage	encastrement à fleur du sol
Instructions de montage	largeur minimale du meuble sous lavabo : 45 cm, Pour une installation à fleur dans un plan en pierres naturelles ou artificielles | Épaisseur minimale du plan de travail en combinaison avec un lave-vaiselle : 4 cm
Contenu de la livraison	1 évier , 1 vidage manuel
Profondeur interne	202
Collection	Timeline 45 flat
Désignation de la couleur	Grani-crème
Position de la cuve principale	Cuve réversible
Fonction du raccord de vidange	vidage manuel

CROQUIS TECHNIQUES

67911Fi3

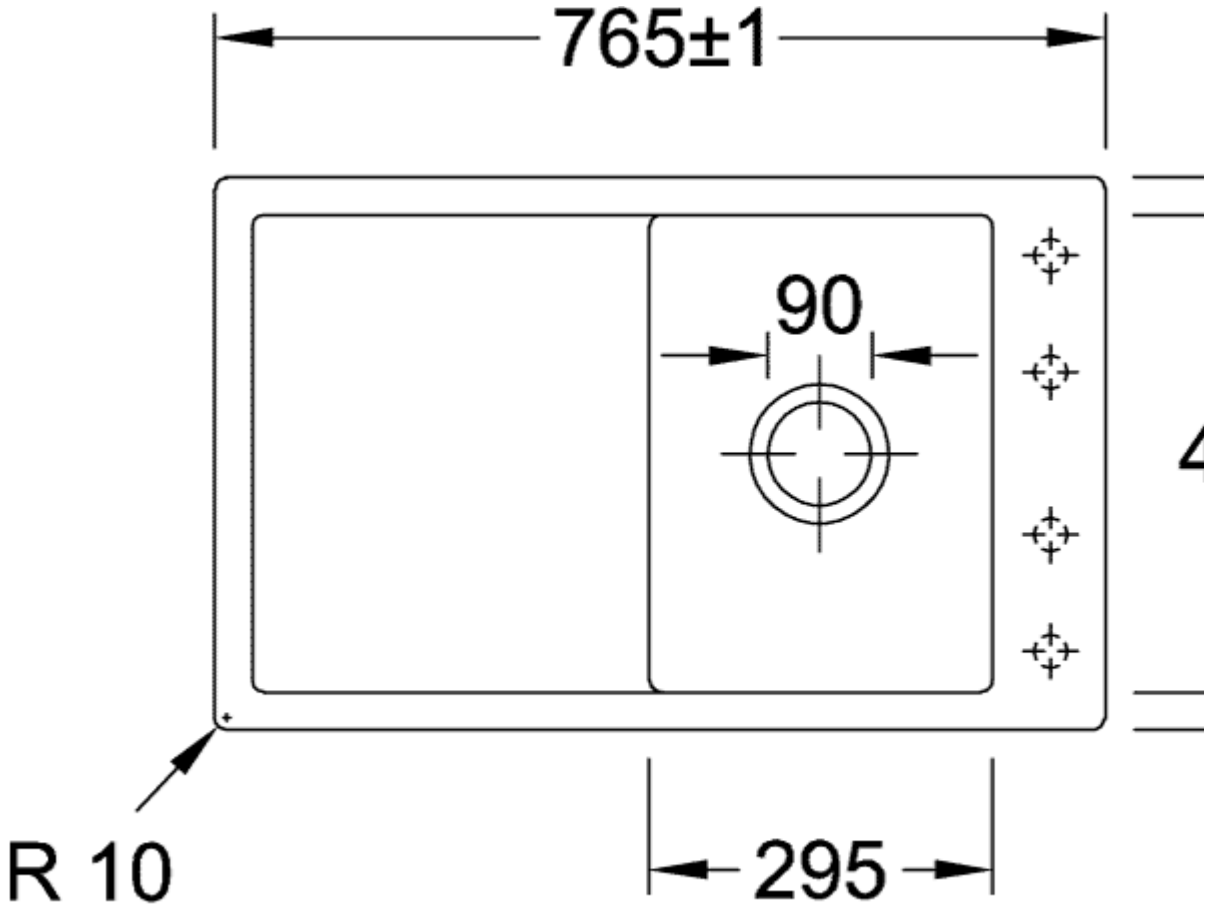
765±1
90
R 10
295

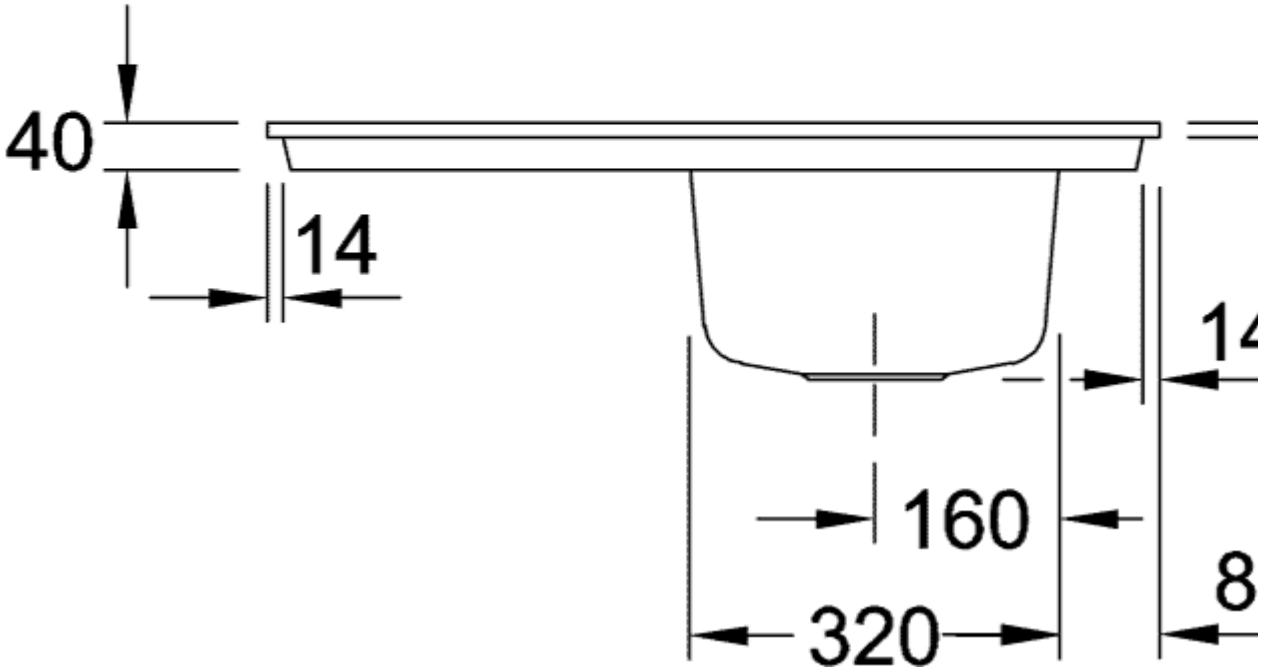
40
14
160
320
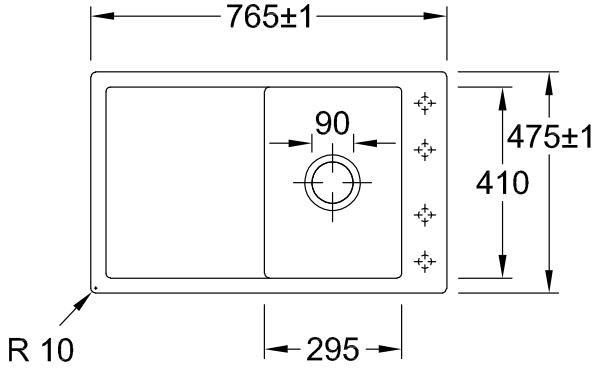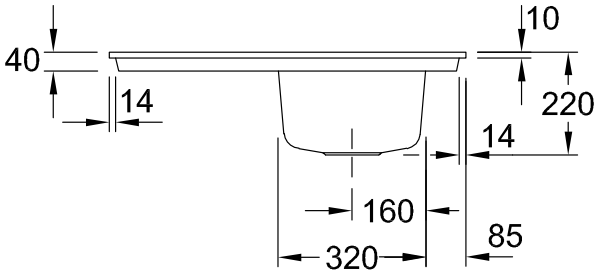
67911Fi3