SUBWAY 60 XM FLAT ÉVIER À FLEUR DE PLAN RECTANGLE

INFORMATION SUR LE PRODUIT

Titre de l'article	Villeroy & Boch Subway 60 XM flat Évier à fleur de plan, inclus Vidage manuel, en Céramique, 585 x 475 mm, Fossil CeramicPlus
Code article	67801FKD
Montage / Type de montage	encastrement à fleur du sol
Instructions de montage	largeur minimale du meuble sous lavabo : 60 cm, Pour une installation à fleur dans un plan en pierres naturelles ou artificielles | Épaisseur minimale du plan de travail : 3 cm
Contenu de la livraison	1 évier , 1 vidage manuel
Longueur en mm	475
Largeur en mm	585
Hauteur en mm	220
Profondeur interne	205
Collection	Subway 60 XM flat
Matériel	Céramique
Désignation de la couleur	Fossil CeramicPlus
Autre matériau	Grille de bonde: Acier inoxydable Bonde: Acier inoxydable
Position de la cuve principale	Cuve à droite
Fonction du raccord de vidange	vidage manuel
Désignation de la couleur	Fossil
Autres désignations des couleurs	Grille de bonde: Chromé, Bonde: Chromé

CROQUIS TECHNIQUES

67801FKD

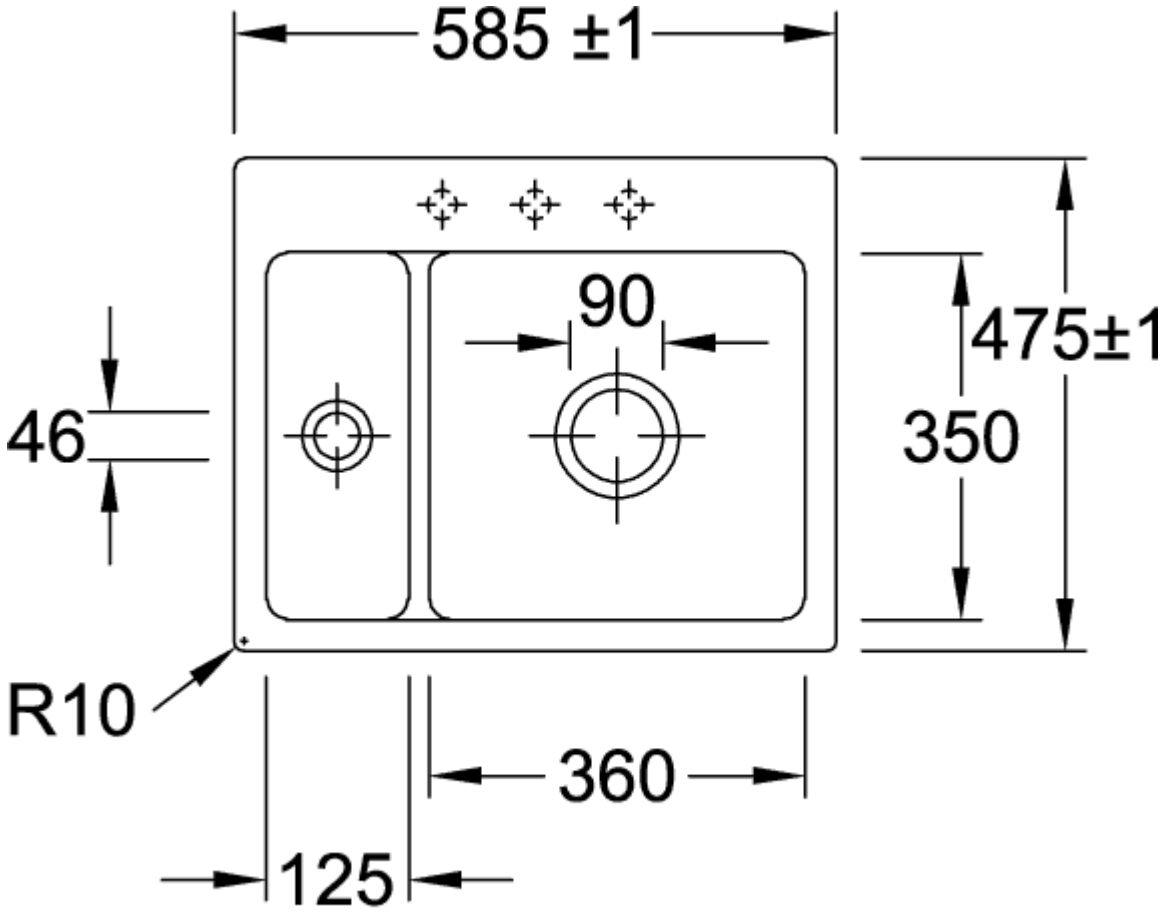
585 ±1
90
475±1
46
350
R10
360
125

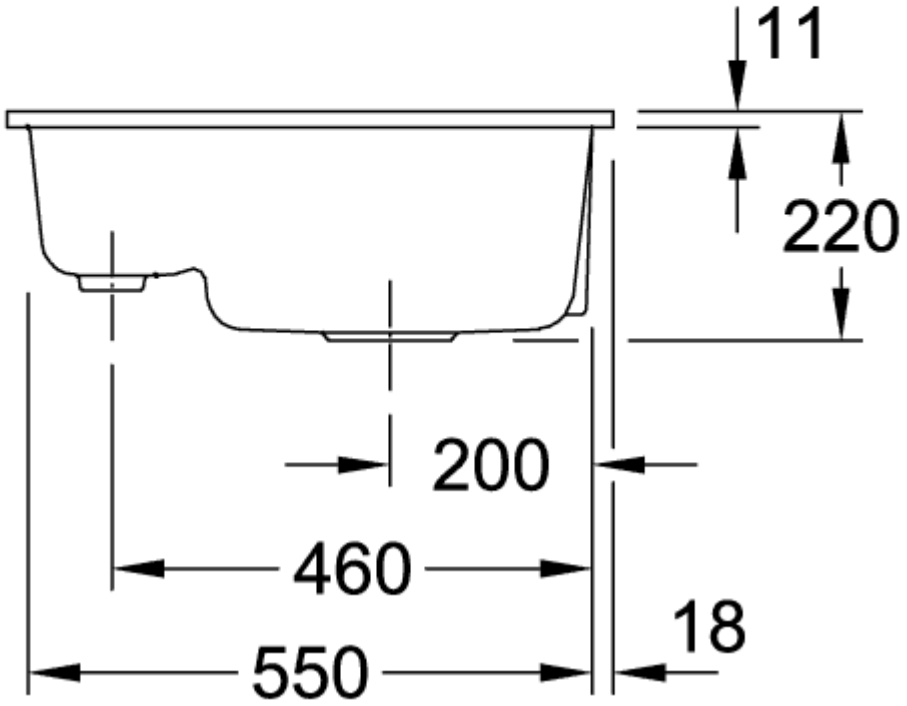
11
220
200
460
18
550
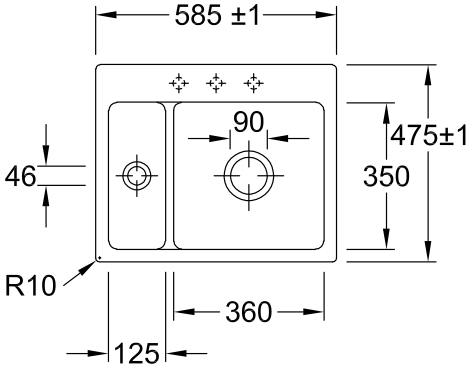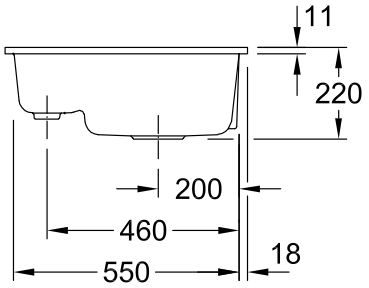
67801FKD