SILUET 60 FLAT ÉVIER À FLEUR DE PLAN RECTANGLE

INFORMATION SUR LE PRODUIT

Titre de l'article	Villeroy & Boch Siluet 60 flat Évier à fleur de plan, inclus Vidage automatique, en TitanCeram, 980 x 490 mm, Blanc CeramicPlus
Code article	33362FR1
Montage / Type de montage	encastrement à fleur du sol
Instructions de montage	largeur minimale du meuble sous lavabo : 60 cm, Épaisseur minimale du plan de travail en combinaison avec un lave-vaiselle : 3 cm|Pour une installation à fleur dans un plan en pierres naturelles ou artificielles
Contenu de la livraison	1 évier , 1 vidage automatique 1 plaque de recouvrement ronde
Longueur en mm	490
Largeur en mm	980
Hauteur en mm	220
Profondeur interne	200
Collection	Siluet 60 flat
Matériel	TitanCeram
Désignation de la couleur	Blanc CeramicPlus
Autre matériau	Grille de bonde: Acier inoxydable Bonde: Acier inoxydable
Prix de design	Cuisine innovante de l'année® 2018
Position de la cuve principale	Cuve réversible
Fonction du raccord de vidange	vidage automatique
Désignation de la couleur	Blanc
Autres désignations des couleurs	Grille de bonde: Chromé, Bonde: Chromé

CROQUIS TECHNIQUES

33362FR1

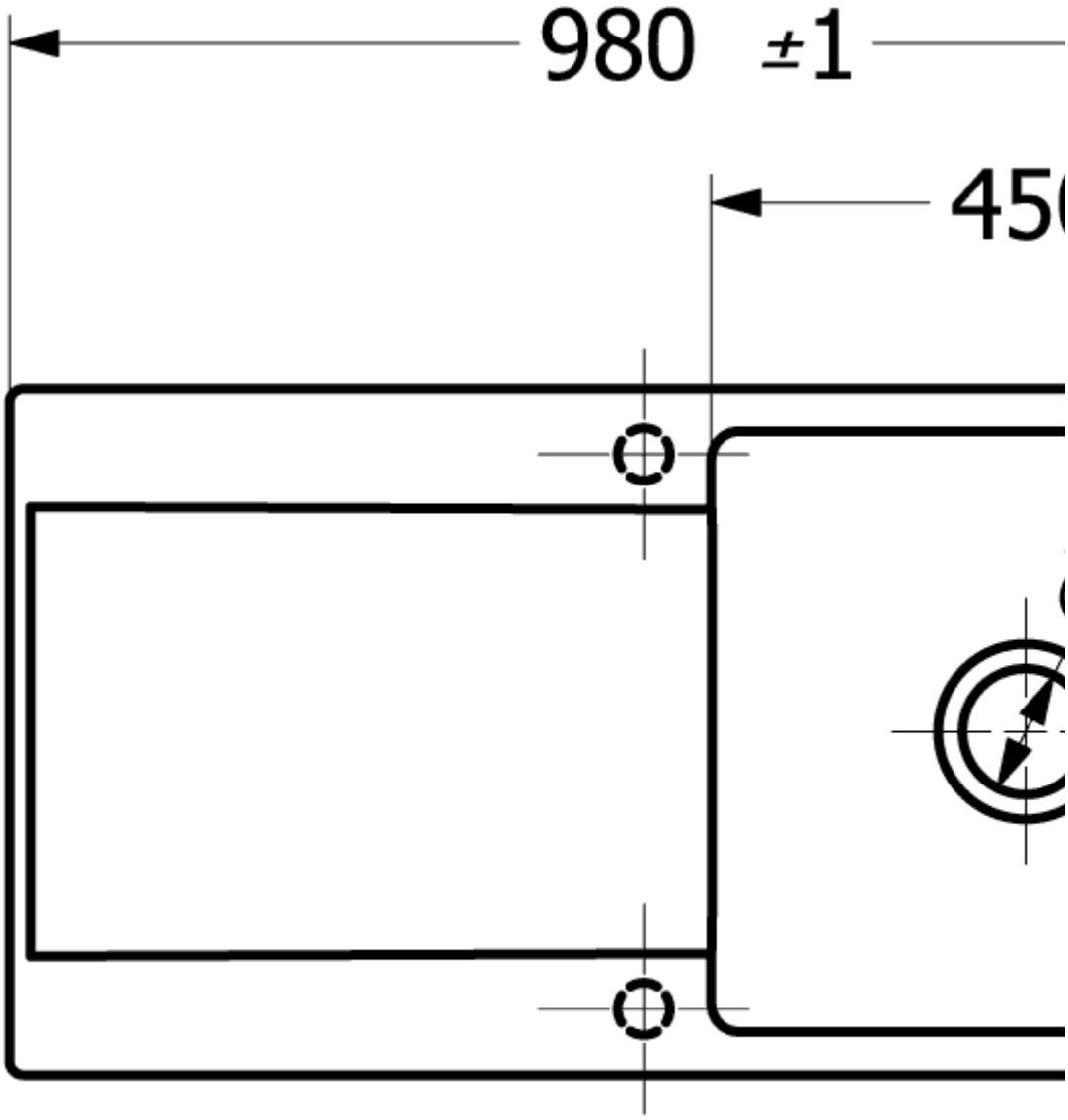
980 ±1
45

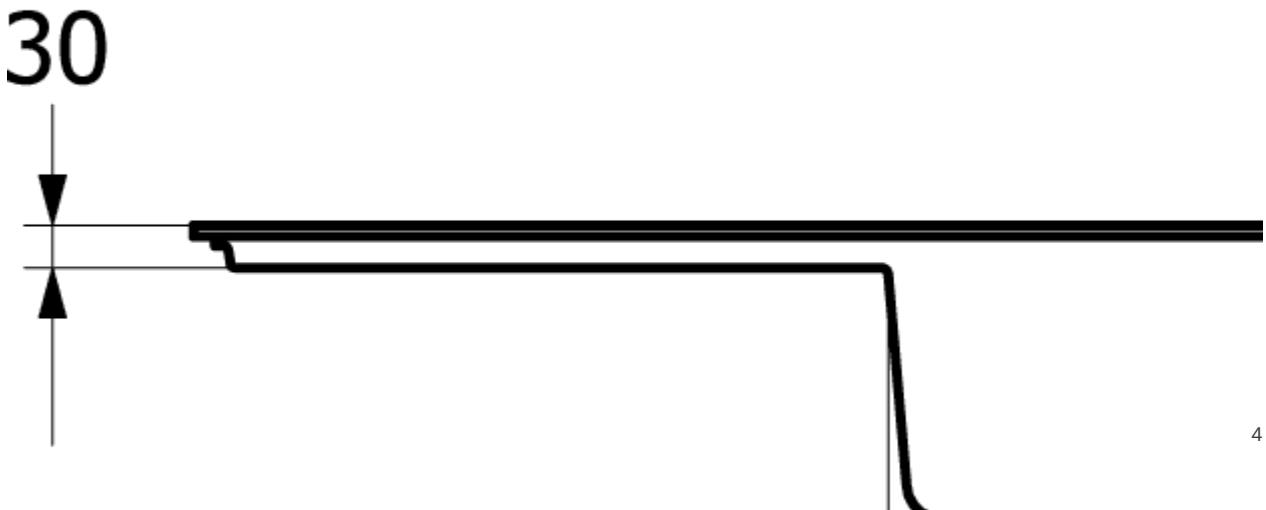
30
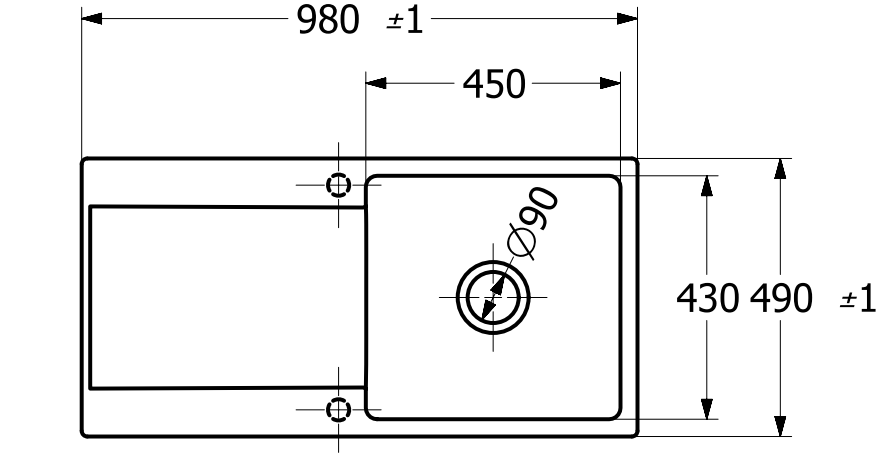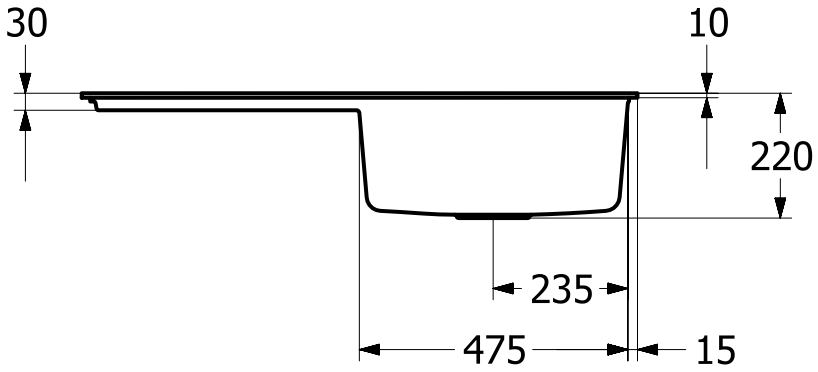
33362FR1