TIMELINE 60 ÉVIER À ENCASTRER RECTANGLE

INFORMATION SUR LE PRODUIT

Titre de l'article	Villeroy & Boch Timeline 60 Évier à encastrer, inclus Vidage automatique, en Céramique, 1000 x 510 mm, Steam CeramicPlus
Code article	679002SM
Montage / Type de montage	à encastrer
Instructions de montage	largeur minimale du meuble sous lavabo : 60 cm
Contenu de la livraison	1 évier , 1 vidage automatique 1 plaque de recouvrement ronde
Longueur en mm	510
Largeur en mm	1000
Hauteur en mm	220
Profondeur interne	202
Collection	Timeline 60
Matériel	Céramique
Désignation de la couleur	Steam CeramicPlus
Autre matériau	Grille de bonde: Acier inoxydable Bonde: Acier inoxydable
Position de la cuve principale	Cuve réversible
Fonction du raccord de vidange	vidage automatique
Désignation de la couleur	Steam
Autres désignations des couleurs	Grille de bonde: Chromé, Bonde: Chromé

CROQUIS TECHNIQUES

679002SM

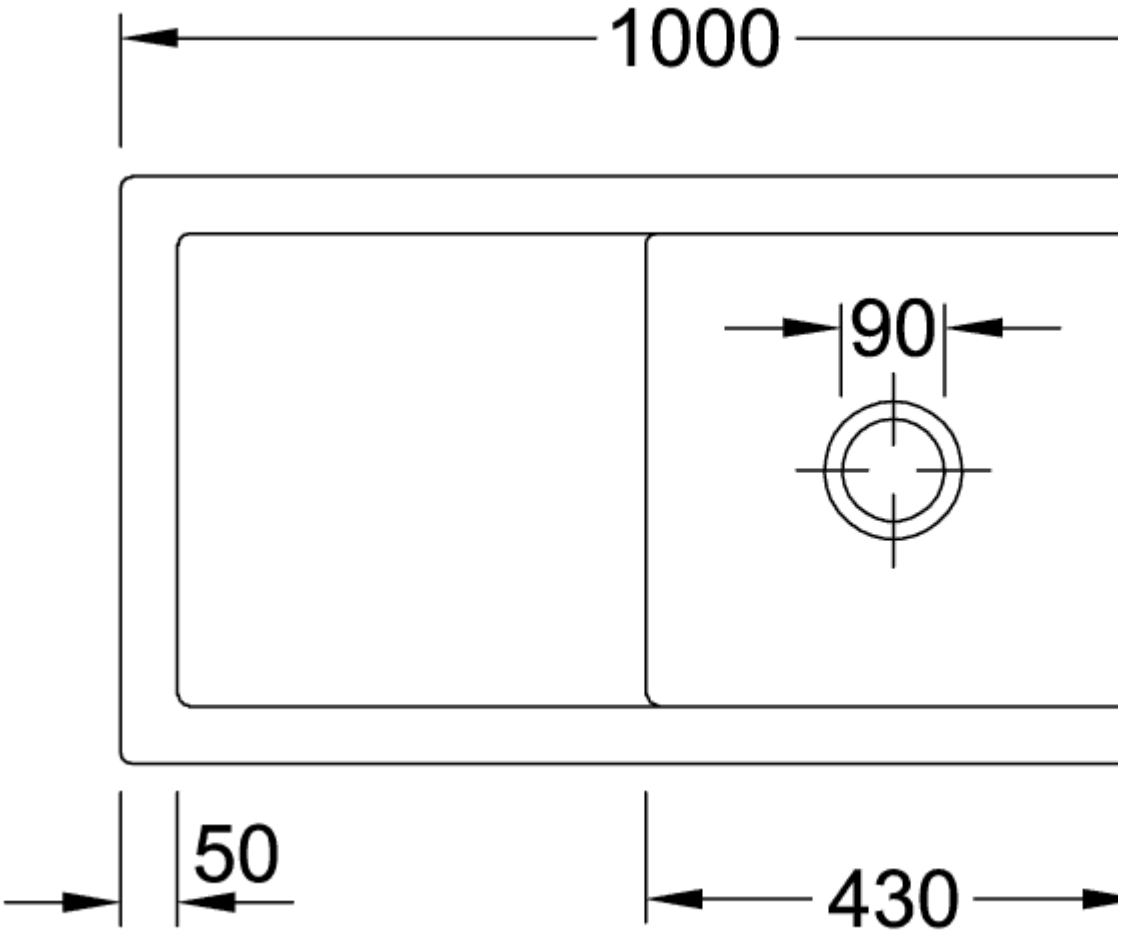
1000
90
50
430

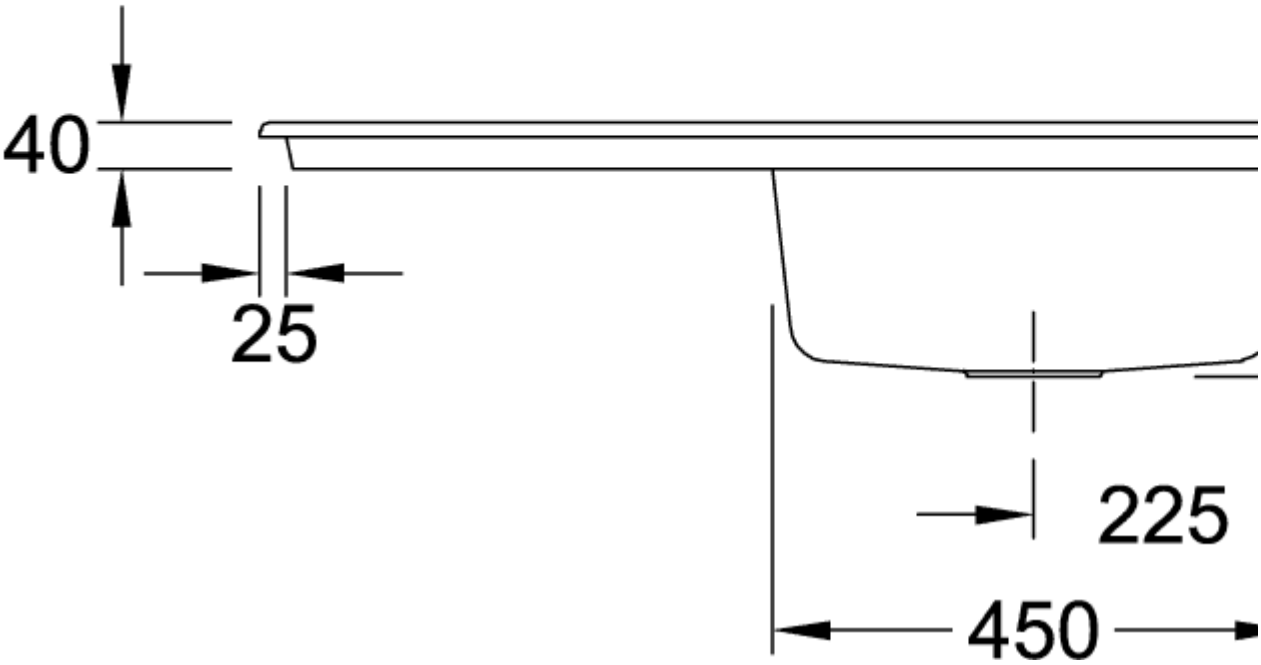
40
25
225
450
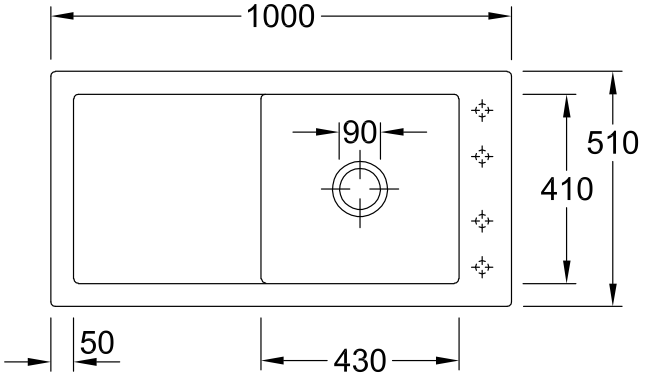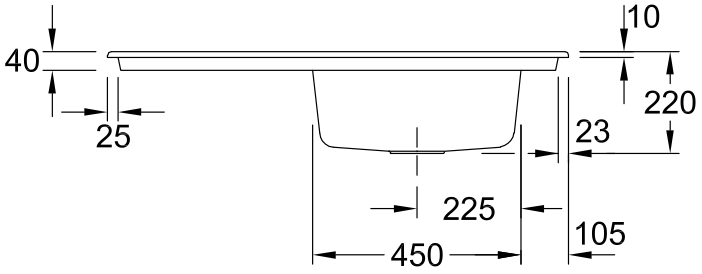
679002SM