TIMELINE 60 FLAT ÉVIER À FLEUR DE PLAN RECTANGLE

INFORMATION SUR LE PRODUIT

Titre de l'article	Villeroy & Boch Timeline 60 flat Évier à fleur de plan, inclus Vidage automatique, en Céramique, 965 x 475 mm, Stone White CeramicPlus
Code article	67902FRW
Montage / Type de montage	encastrement à fleur du sol
Instructions de montage	largeur minimale du meuble sous lavabo : 60 cm, Pour une installation à fleur dans un plan en pierres naturelles ou artificielles | Épaisseur minimale du plan de travail en combinaison avec un lave-vaiselle : 4 cm
Contenu de la livraison	1 évier , 1 vidage automatique 1 plaque de recouvrement ronde
Longueur en mm	475
Largeur en mm	965
Hauteur en mm	220
Profondeur interne	202
Collection	Timeline 60 flat
Matériel	Céramique
Désignation de la couleur	Stone White CeramicPlus
Autre matériau	Grille de bonde: Acier inoxydable Bonde: Acier inoxydable
Position de la cuve principale	Cuve réversible
Fonction du raccord de vidange	vidage automatique
Désignation de la couleur	Stone White
Autres désignations des couleurs	Grille de bonde: Chromé, Bonde: Chromé

CROQUIS TECHNIQUES

67902FRW

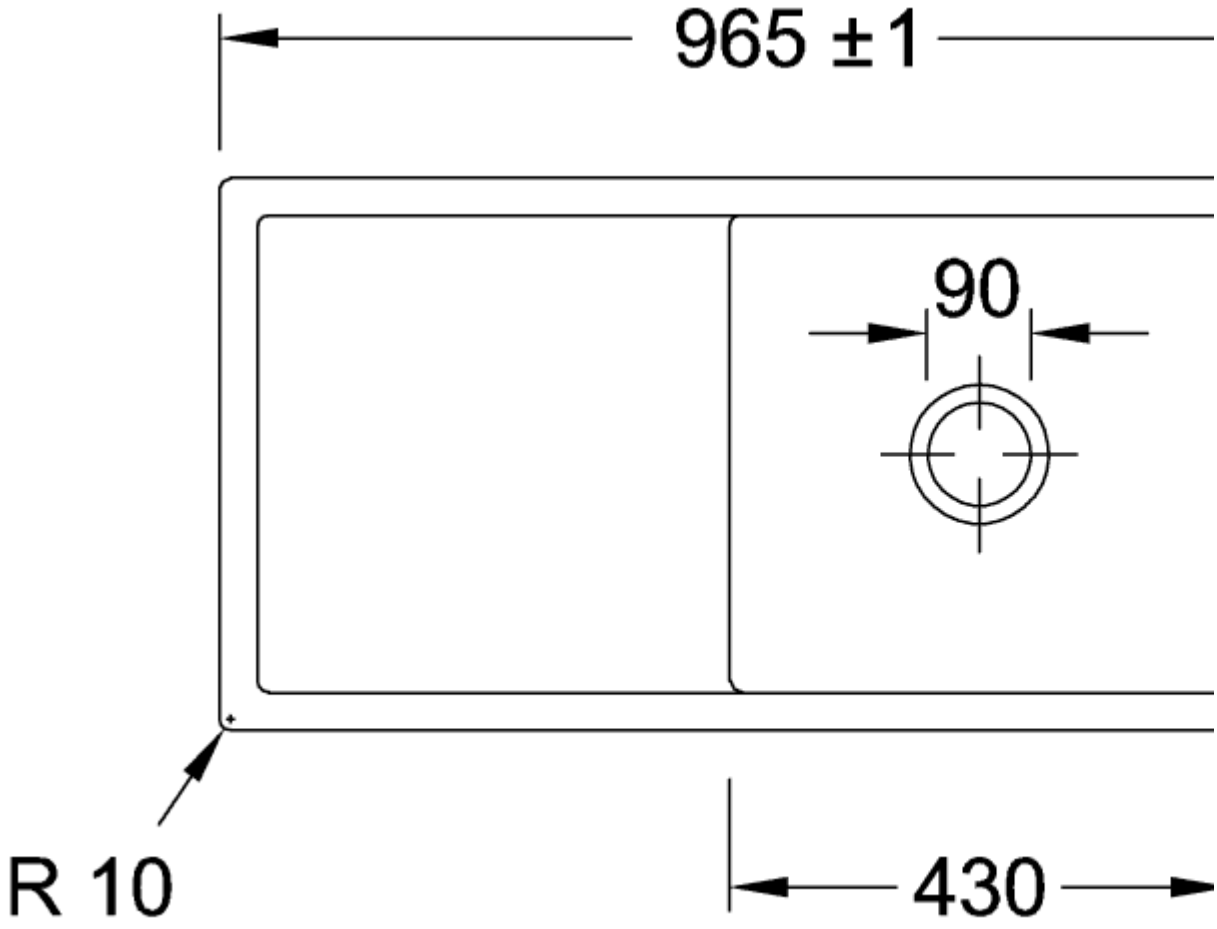
965 ±1
90
R 10
430

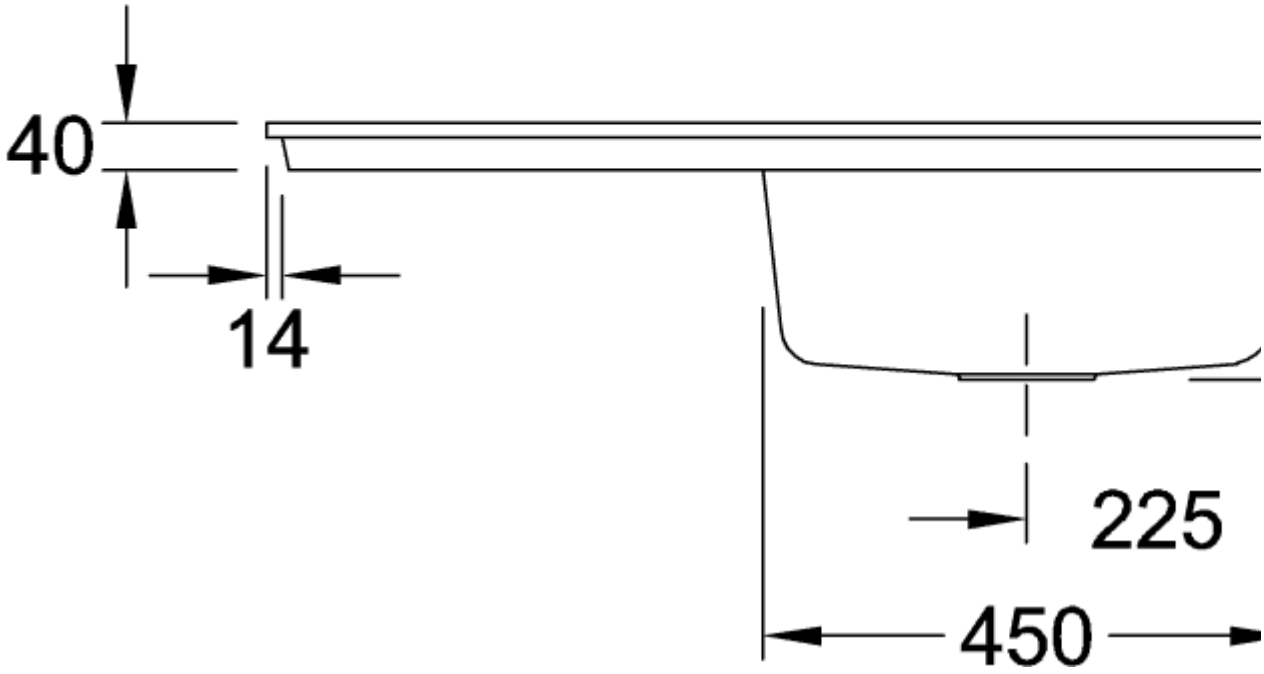
40
14
225
450
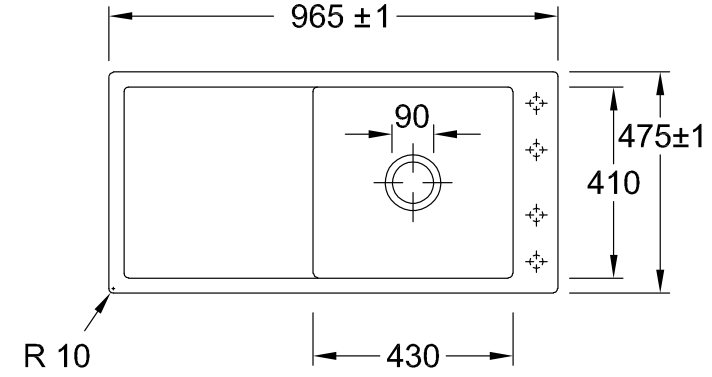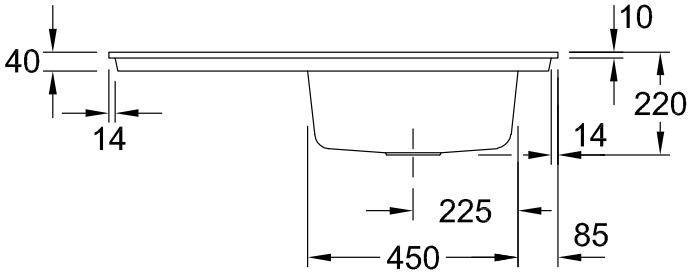
67902FRW