MY NATURE VASQUE À POSER OVALE

INFORMATION SUR LE PRODUIT

Titre de l'article	Villeroy & Boch My Nature Vasque à poser, 610 x 360 x 150 mm, Blanc CeramicPlus, sans trop-plein
Code article	411060R1
Montage / Type de montage	à poser
Contenu de la livraison	1 vasque à poser , 1 bonde d'écoulement non verrouillable avec cache en céramique 1 kit de fixation
Profondeur en mm	360
Largeur en mm	610
Hauteur en mm	150
Profondeur interne	105
Collection	My Nature
Robinetterie / trou de robinetterie Notes	Les modèles sans trop-plein doivent être équipés d'une bonde ne pouvant être fermée
Convient pour	meuble Villeroy & Boch assorti
Matériel	Céramique sanitaire
Surface	brillant
Désignation de la couleur	Blanc CeramicPlus
Avec trop-plein	Non
Forme	Ovale
Désignation de la couleur	Blanc
Surface antibactérienne (avec AntiBac)	Non
Nettoyage facile des surfaces (CeramicPlus)	Oui
Dessous du lavabo	non meulé
Nombre de pools cuves	1

CROQUIS TECHNIQUES

411060R1

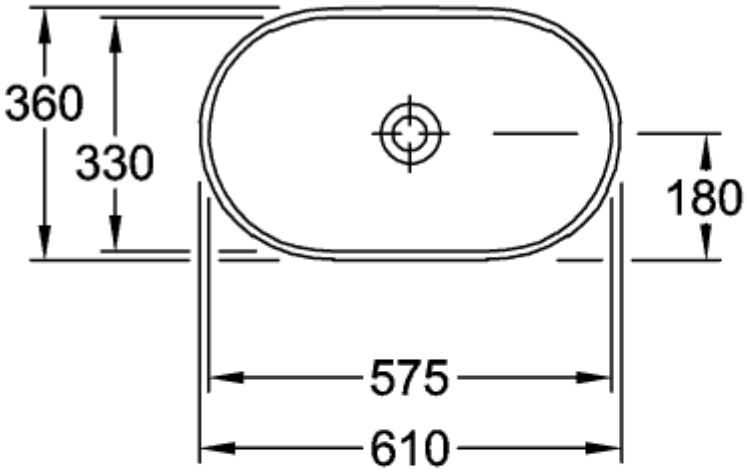

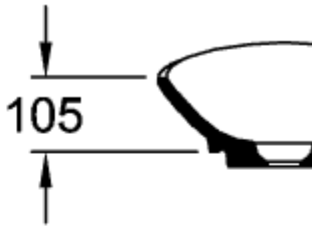

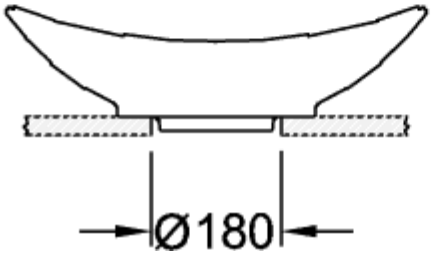

411060R1

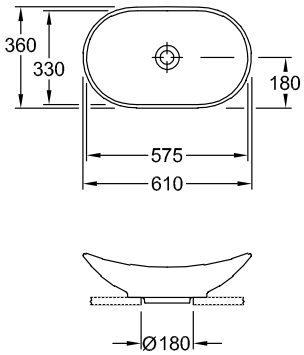

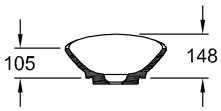

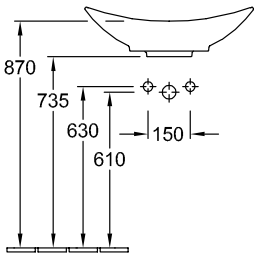

411060R1

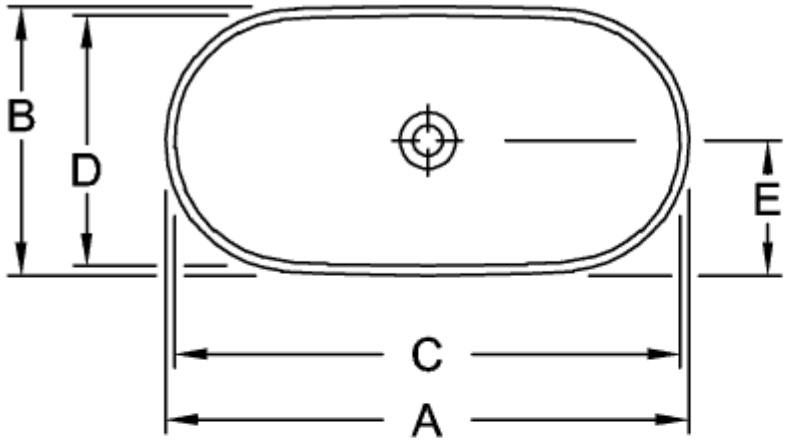

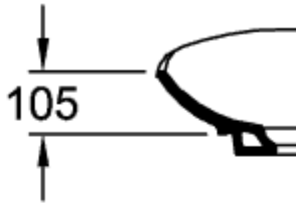

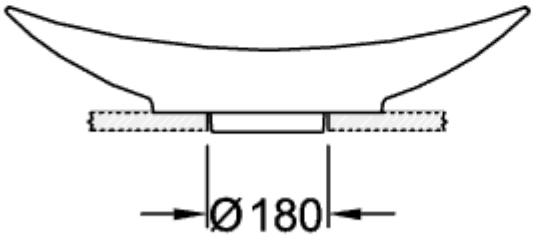

	A	B	C	D	E	F
4110 60	610	360	575	330	180	150
4110 80	810	410	785	380	205	160

411060R1

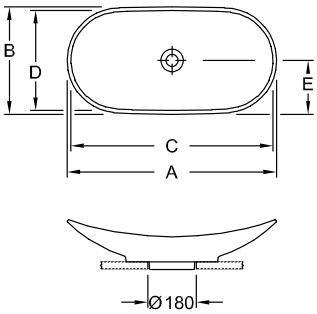

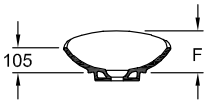

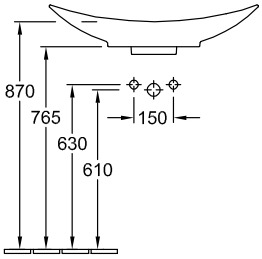

	A	B	C	D	E	F
4110 60	610	360	575	330	180	150
4110 80	810	410	785	380	205	160