VICARE LAVABO VICARE OVALE

INFORMATION SUR LE PRODUIT

Titre de l'article	Villeroy & Boch ViCare Lavabo ViCare, 555 x 540 x 195 mm, Blanc, avec trop-plein
Code article	41195501
Montage / Type de montage	montage mural
Contenu de la livraison	1 lavabo
Profondeur en mm	540
Largeur en mm	555
Hauteur en mm	195
Profondeur interne	100
Collection	ViCare
Convient pour	Robinetterie 3 trous, application accessible
Matériel	Céramique sanitaire
Surface	brillant
Désignation de la couleur	Blanc
Avec trop-plein	Oui
Forme	Ovale
Désignation de la couleur	Blanc
Surface antibactérienne (avec AntiBac)	Non
Nettoyage facile des surfaces (CeramicPlus)	Non
Nombre de trous de robinetterie percés	1
Nombre de trous de robinetterie pré-percés	2
Nombre de pools cuves	1

CROQUIS TECHNIQUES

41195501

DE

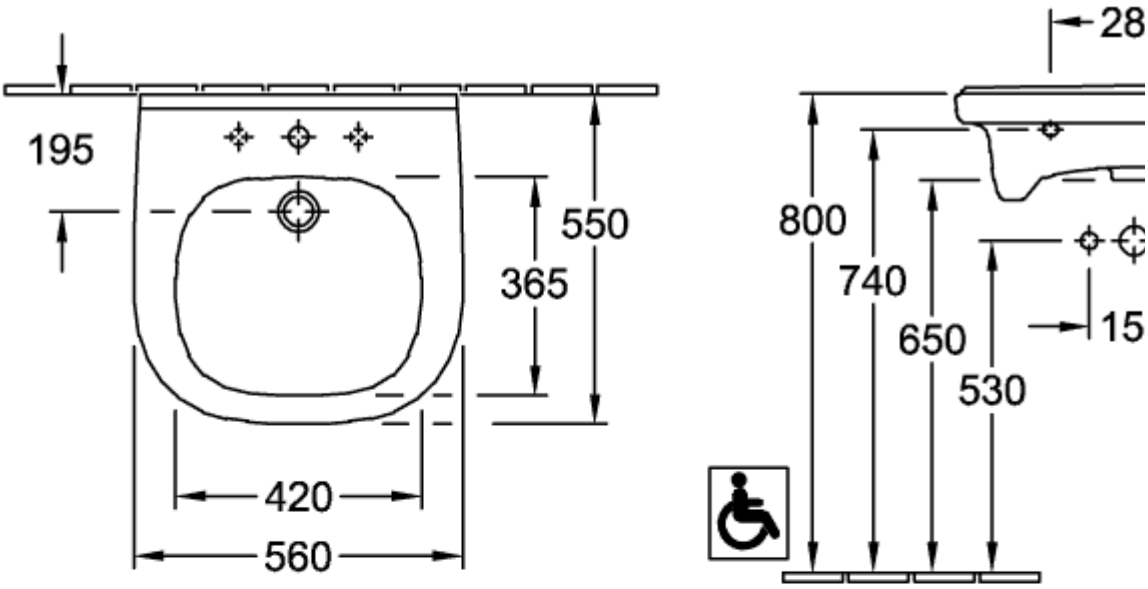

FR+

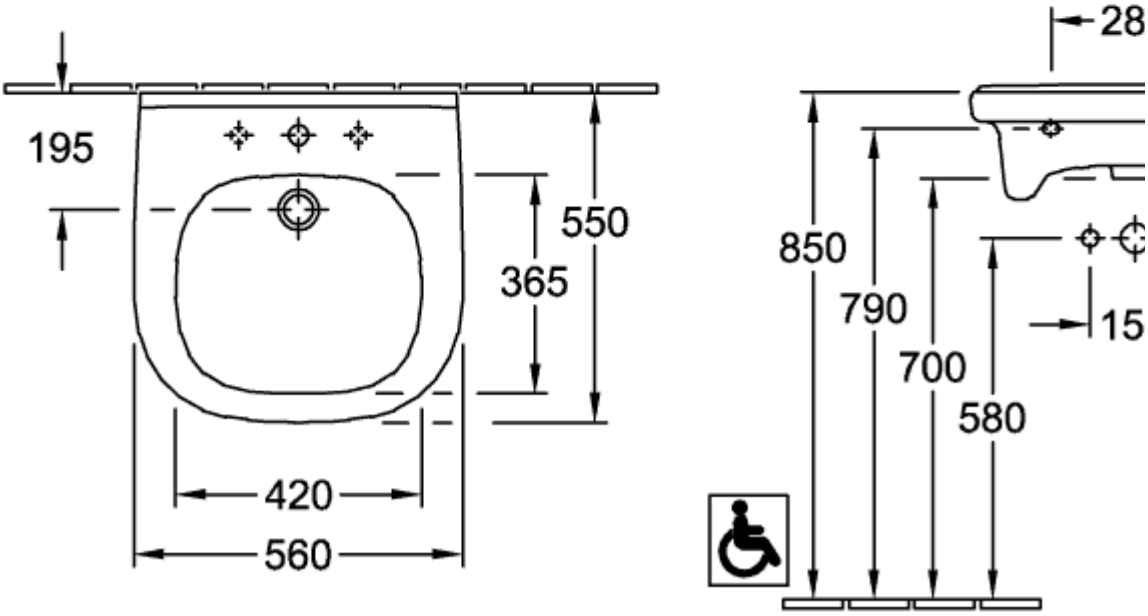

41195501

DE

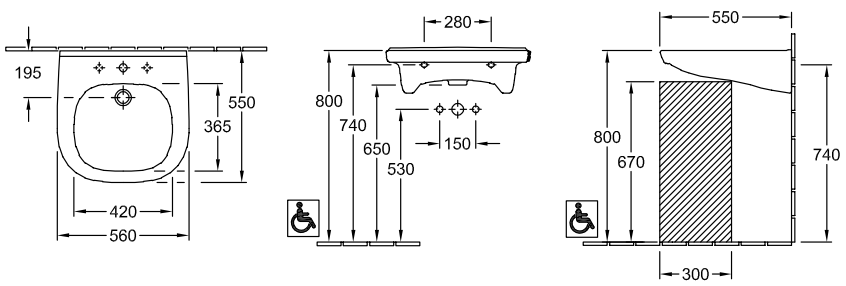

FR+

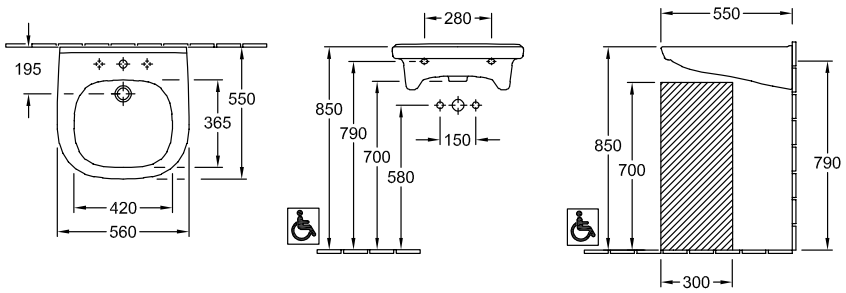

41195501

DE

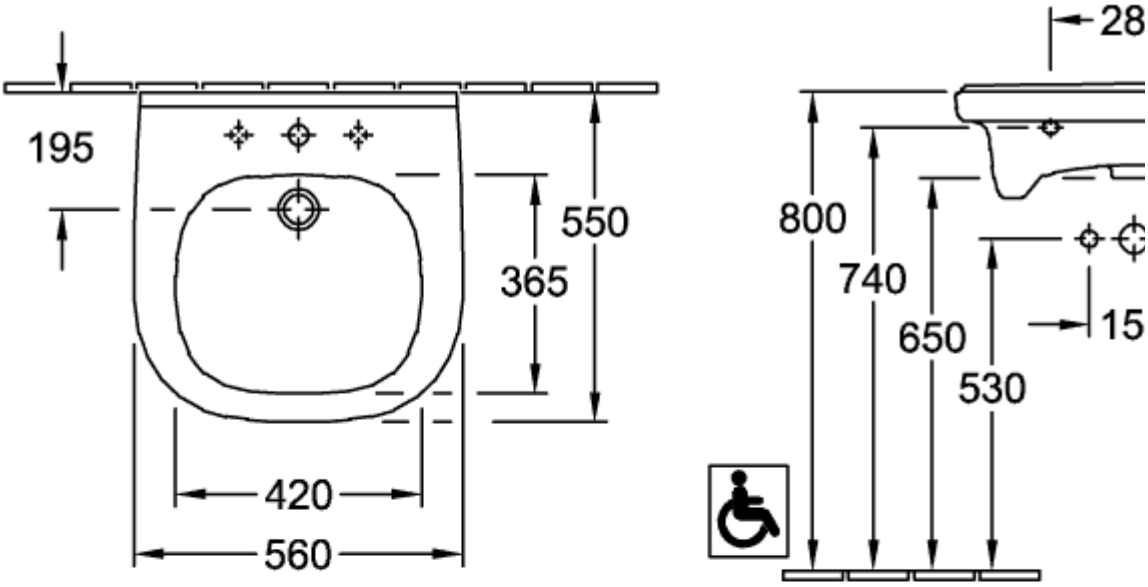

FR+

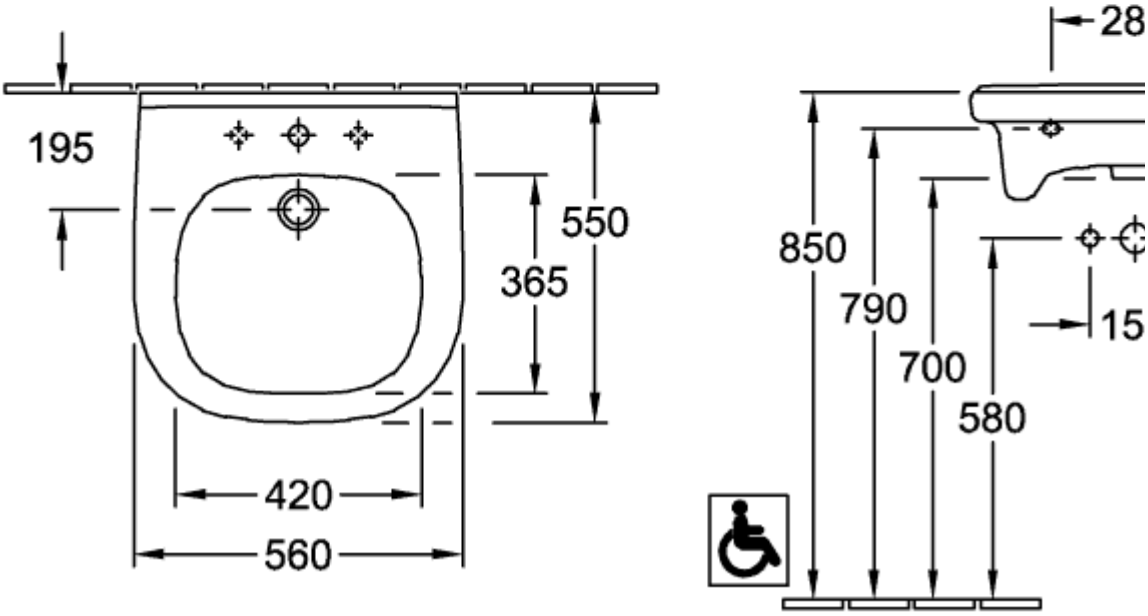

41195501

DE

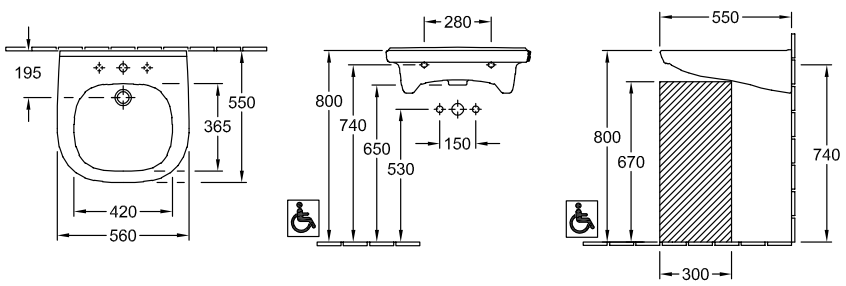

FR+

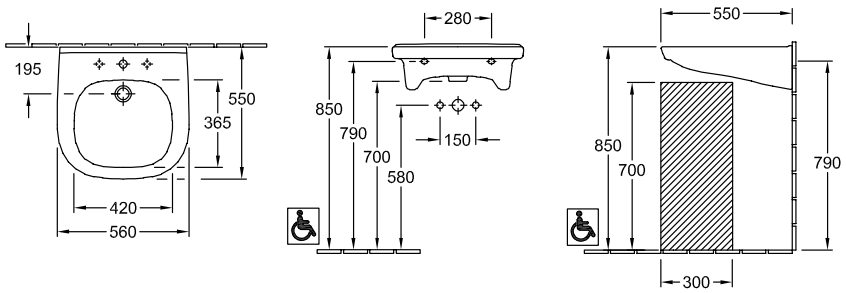

41195501

DE

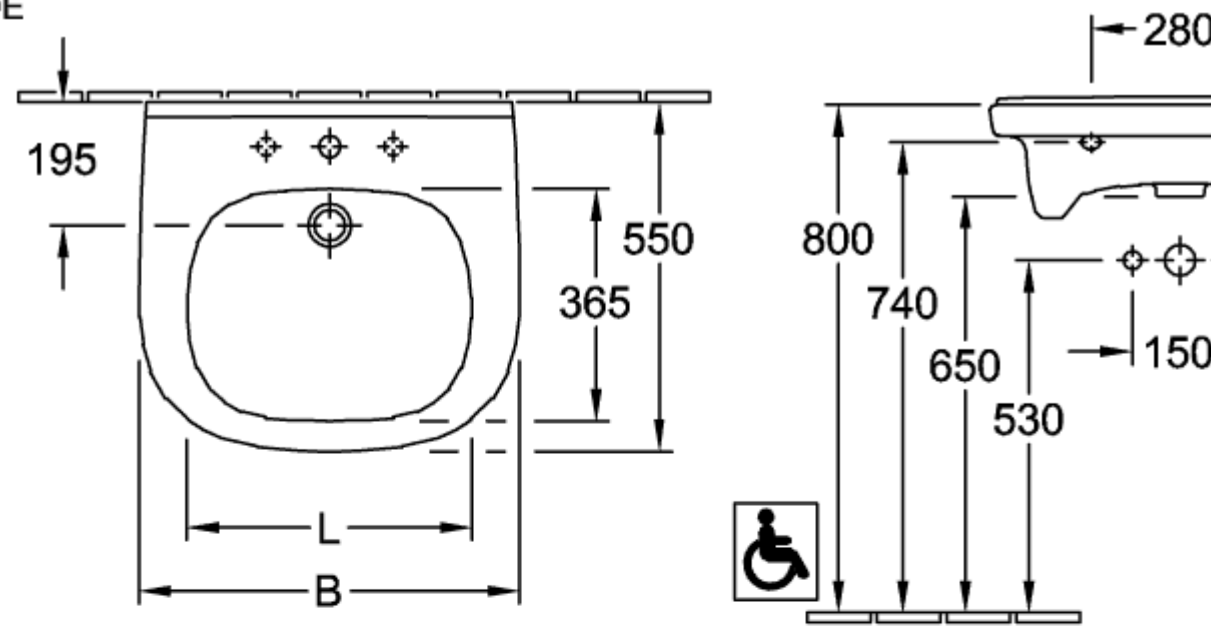

FR+

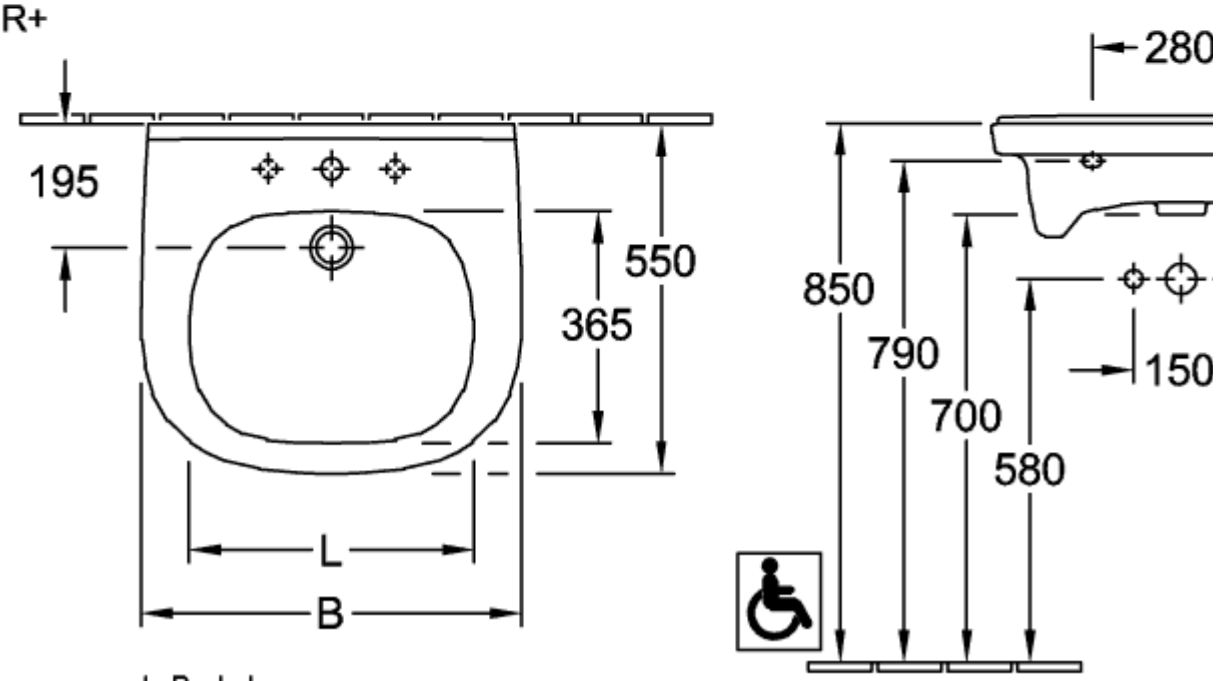

	B	L
4119 55	560	420
4119 60	610	460

41195501

DE

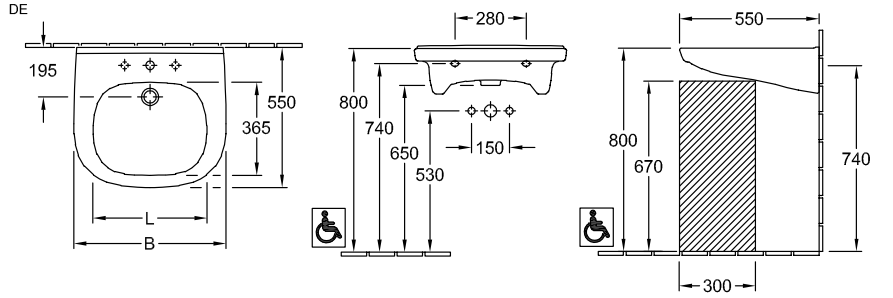

FR+

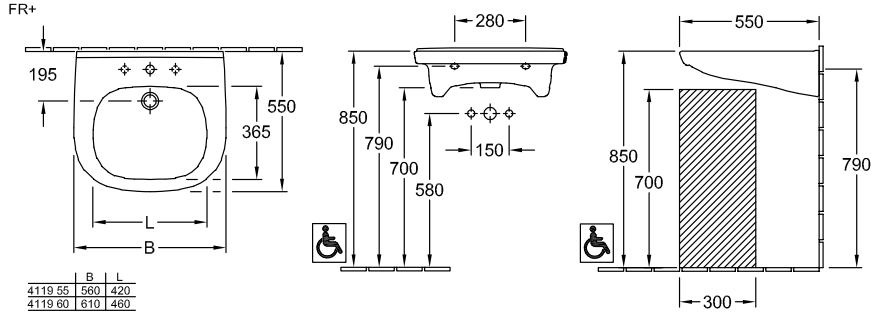

	B	L
4119 55	560	420
4119 60	610	460

41195501

DE

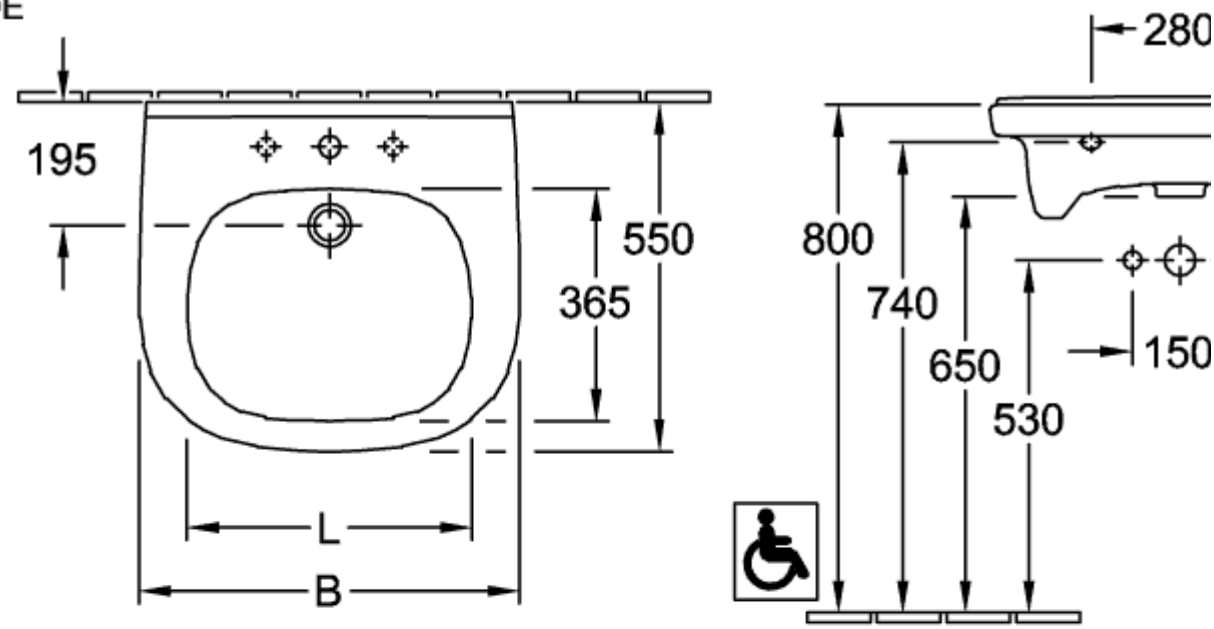

FR+

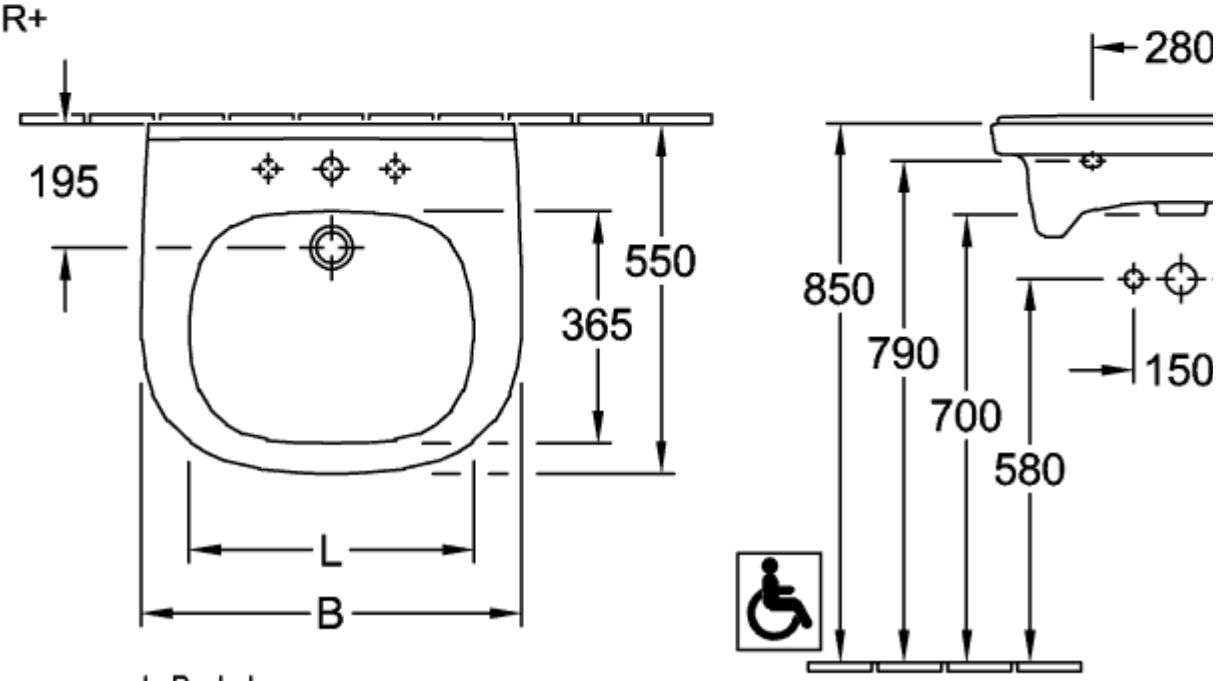

	B	L
4119 55	560	420
4119 60	610	460

41195501

DE

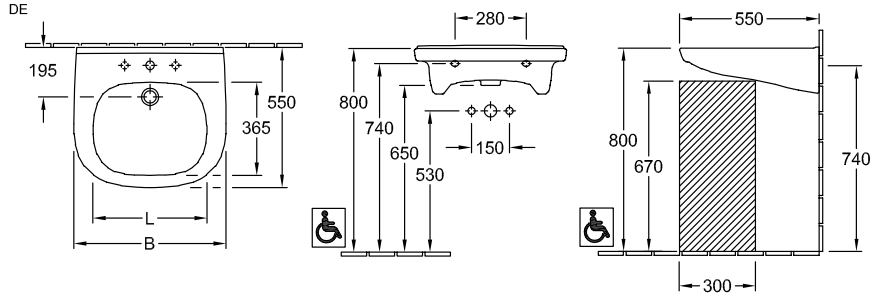

FR+

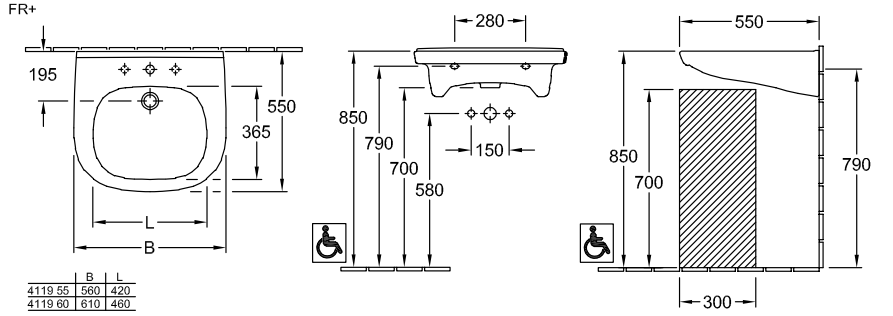

	B	L
4119 55	560	420
4119 60	610	460