MEMENTO VASQUE SEMI-ENCASTRÉE RECTANGLE

INFORMATION SUR LE PRODUIT

Titre de l'article	Villeroy & Boch Memento Vasque semi-encastrée, 550 x 420 x 160 mm, Blanc, avec trop-plein, non meulé
Code article	41335501
Montage / Type de montage	semi-encastré
Contenu de la livraison	1 vasque semi-encastrée , 1 gabarit de découpe 1 kit de fixation
Profondeur en mm	420
Largeur en mm	550
Hauteur en mm	160
Profondeur interne	90
Collection	Memento
Convient pour	Robinetterie 3 trous
Matériel	Céramique sanitaire
Surface	brillant
Désignation de la couleur	Blanc
Avec trop-plein	Oui
Forme	Rectangle
Désignation de la couleur	Blanc
Surface antibactérienne (avec AntiBac)	Non
Nettoyage facile des surfaces (CeramicPlus)	Non
Nombre de trous de robinetterie percés	1
Nombre de trous de robinetterie pré-percés	2
Dessous du lavabo	non meulé
Nombre de pools cuves	1

CROQUIS TECHNIQUES

41335501

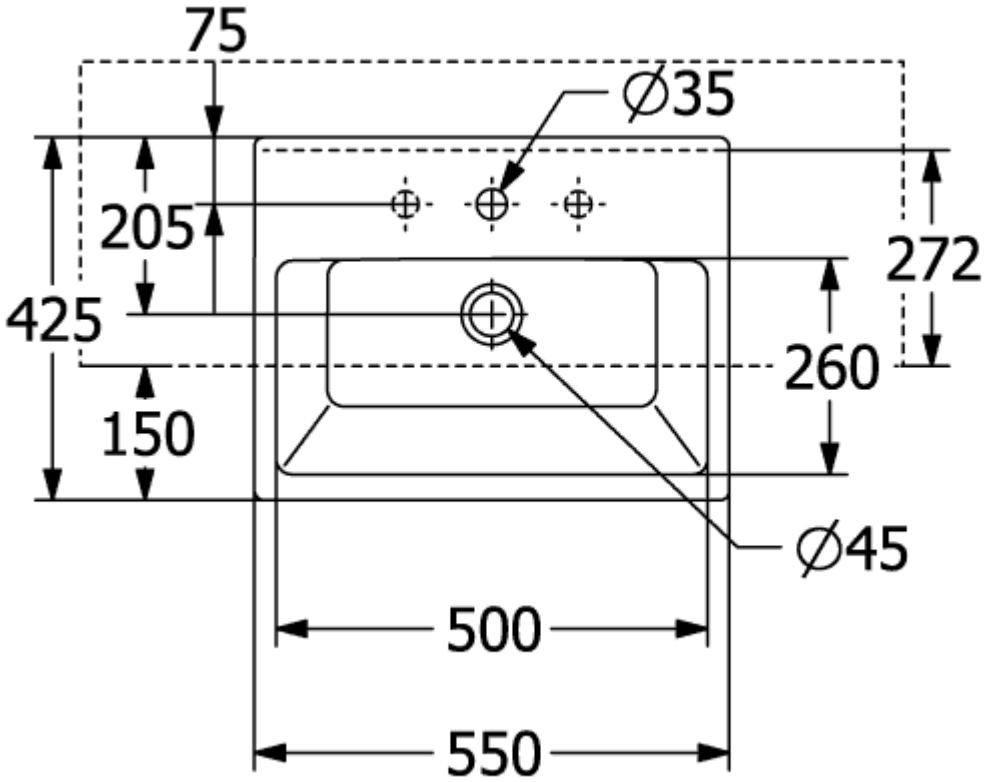
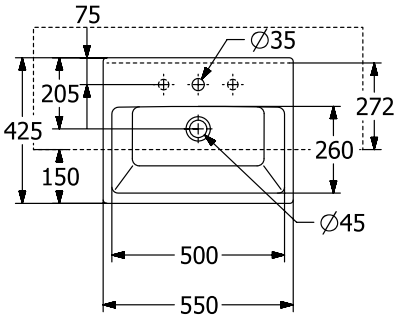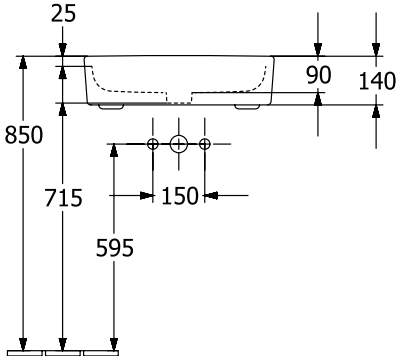
41335501