ARCHITECTURA LAVABOS RECTANGLE

INFORMATION SUR LE PRODUIT

Titre de l'article	Villeroy & Boch Architectura Lavabos, 600 x 470 x 180 mm, Blanc, avec trop-plein, meulé
Code article	41886G01
Montage / Type de montage	montage mural
Contenu de la livraison	1 lavabo , 1 gabarit de découpe
Profondeur en mm	470
Largeur en mm	600
Hauteur en mm	180
Profondeur interne	125
Collection	Architectura
Convient pour	Robinetterie 3 trous
Matériel	Céramique sanitaire
Surface	brillant
Désignation de la couleur	Blanc
Avec trop-plein	Oui
Forme	Rectangle
Désignation de la couleur	Blanc
Surface antibactérienne (avec AntiBac)	Non
Nettoyage facile des surfaces (CeramicPlus)	Non
Nombre de trous de robinetterie percés	1
Nombre de trous de robinetterie pré-percés	2
Dessous du lavabo	meulé
Nombre de pools cuves	1

CROQUIS TECHNIQUES

41886G01

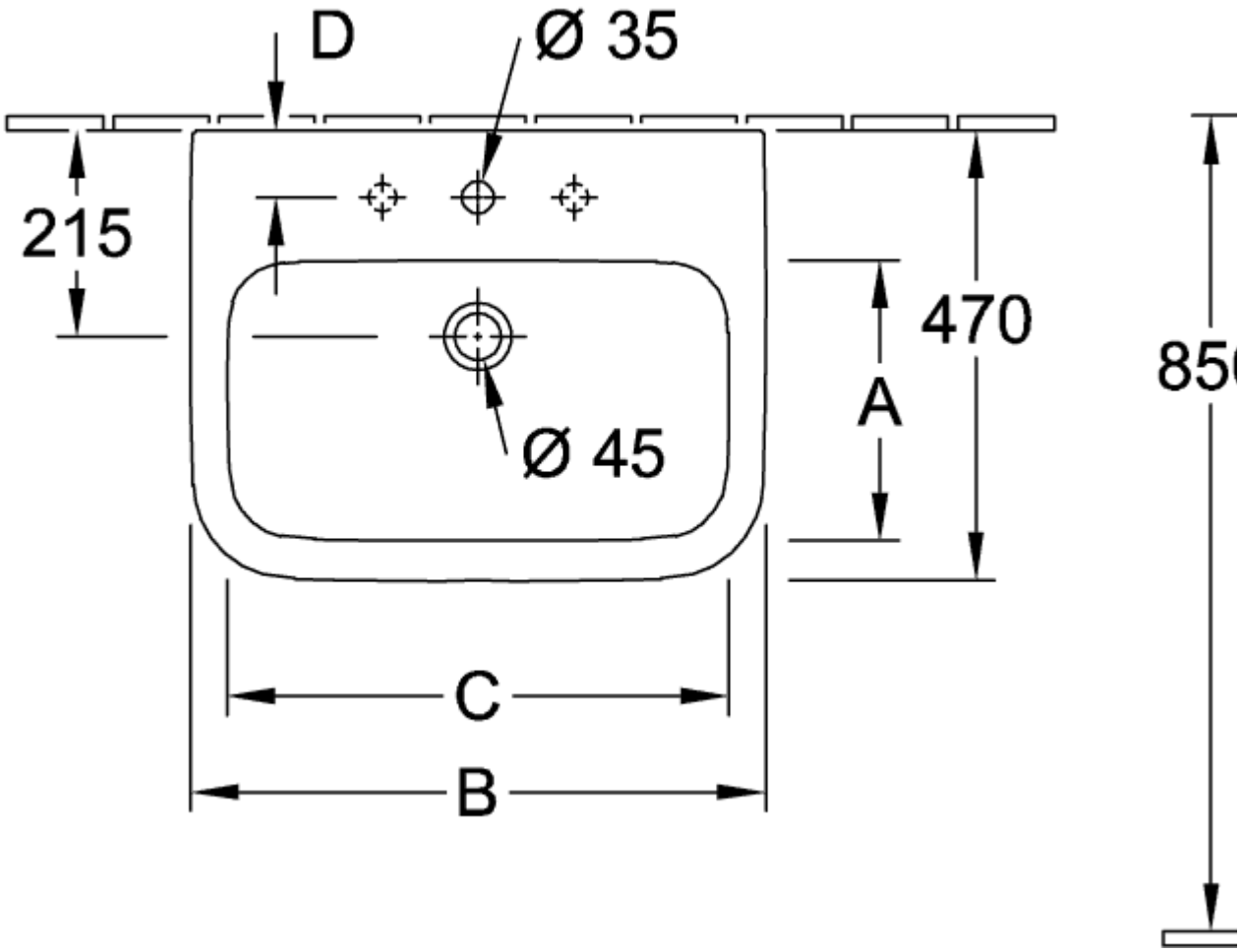

41886G01

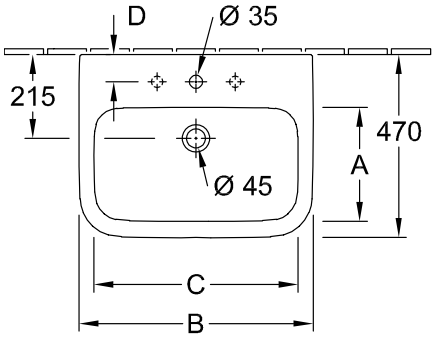

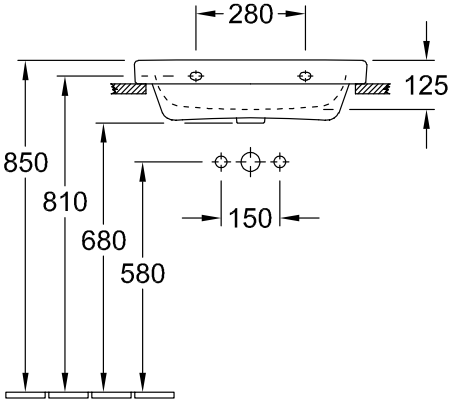

41886G01

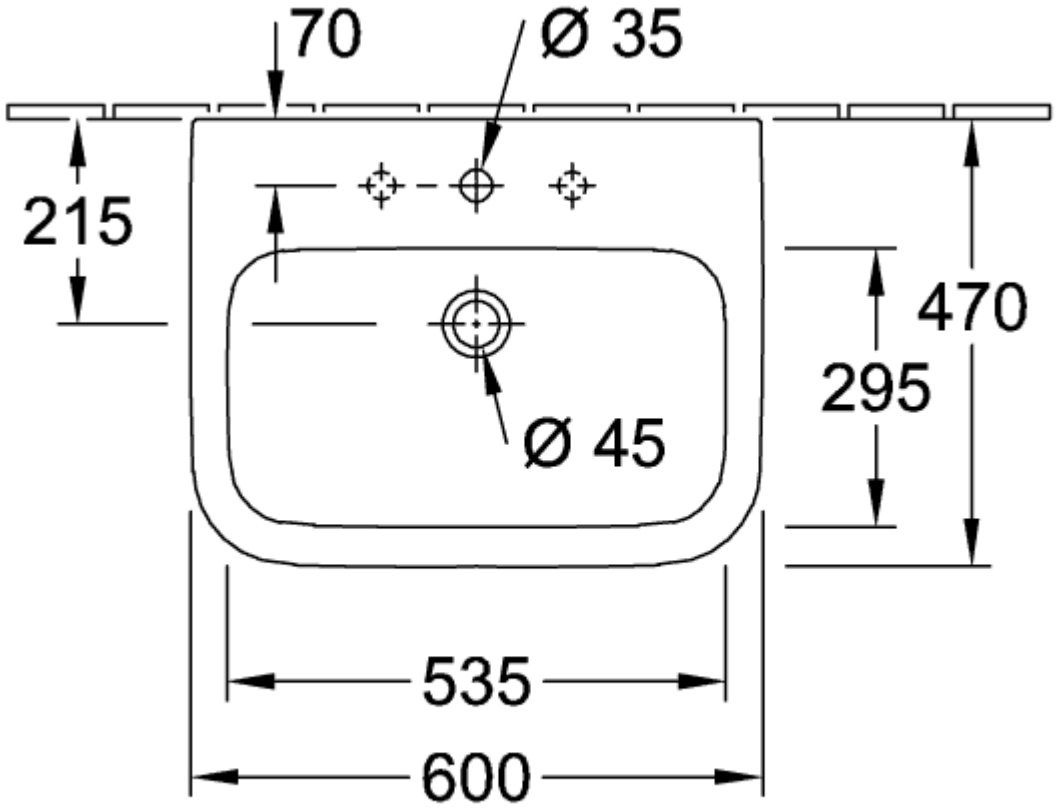
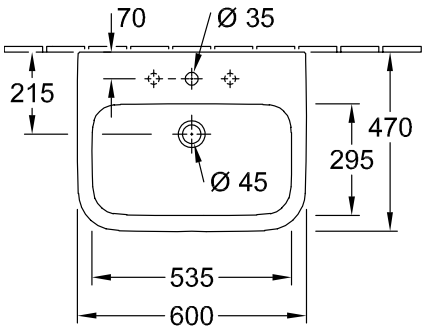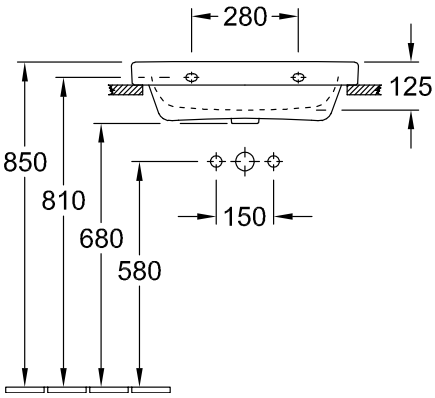
41886G01