ARCHITECTURA LAVE-MAINS RECTANGLE

INFORMATION SUR LE PRODUIT

Titre de l'article	Villeroy & Boch Architectura Lave-mains, 450 x 380 x 145 mm, Blanc, sans trop-plein
Code article	43734601
Montage / Type de montage	montage mural
Contenu de la livraison	1 lave-mains
Profondeur en mm	380
Largeur en mm	450
Hauteur en mm	145
Profondeur interne	100
Collection	Architectura
Robinetterie / trou de robinetterie Notes	Les modèles sans trop-plein doivent être équipés d'une bonde ne pouvant être fermée
Convient pour	Robinetterie 1 trou
Matériel	Céramique sanitaire
Surface	brillant
Désignation de la couleur	Blanc
Avec trop-plein	Non
Forme	Rectangle
Désignation de la couleur	Blanc
Surface antibactérienne (avec AntiBac)	Non
Nettoyage facile des surfaces (CeramicPlus)	Non
Nombre de trous de robinetterie percés	1
Nombre de pools cuves	1

CROQUIS TECHNIQUES

43734601

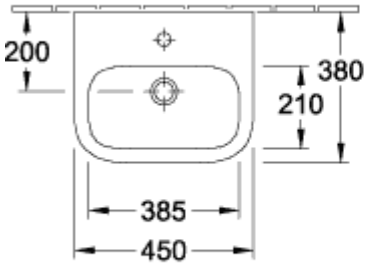

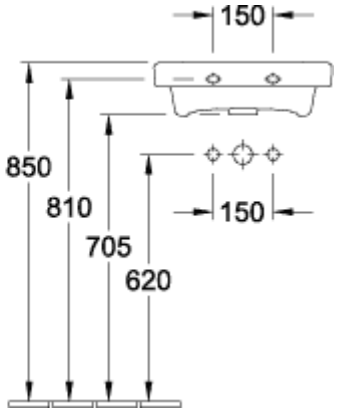
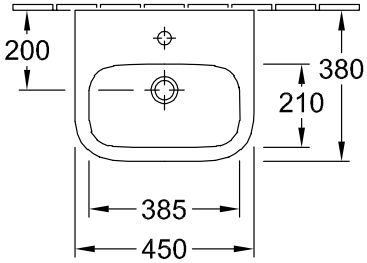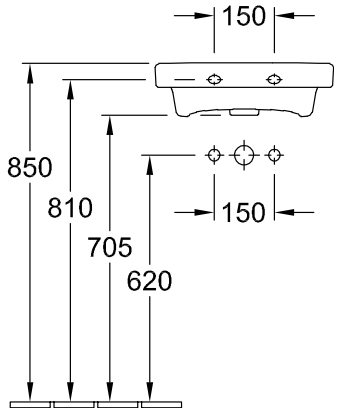
43734601