MEMENTO 2.0 LAVABOS RECTANGLE

INFORMATION SUR LE PRODUIT

Titre de l'article	Villeroy & Boch Memento 2.0 Lavabos, 500 x 420 x 140 mm, Blanc, avec trop-plein, meulé
Code article	4A225G01
Montage / Type de montage	montage mural
Contenu de la livraison	1 lavabo , 1 gabarit de découpe
Profondeur en mm	420
Largeur en mm	500
Hauteur en mm	140
Profondeur interne	90
Collection	Memento 2.0
Convient pour	Robinetterie 3 trous, meuble Villeroy & Boch assorti
Matériel	TitanCeram
Surface	brillant
Désignation de la couleur	Blanc
Avec trop-plein	Oui
Forme	Rectangle
Désignation de la couleur	Blanc
Surface antibactérienne (avec AntiBac)	Non
Nettoyage facile des surfaces (CeramicPlus)	Non
Nombre de trous de robinetterie percés	1
Nombre de trous de robinetterie pré-percés	2
Dessous du lavabo	meulé
Nombre de pools cuves	1

CROQUIS TECHNIQUES

4A225G01

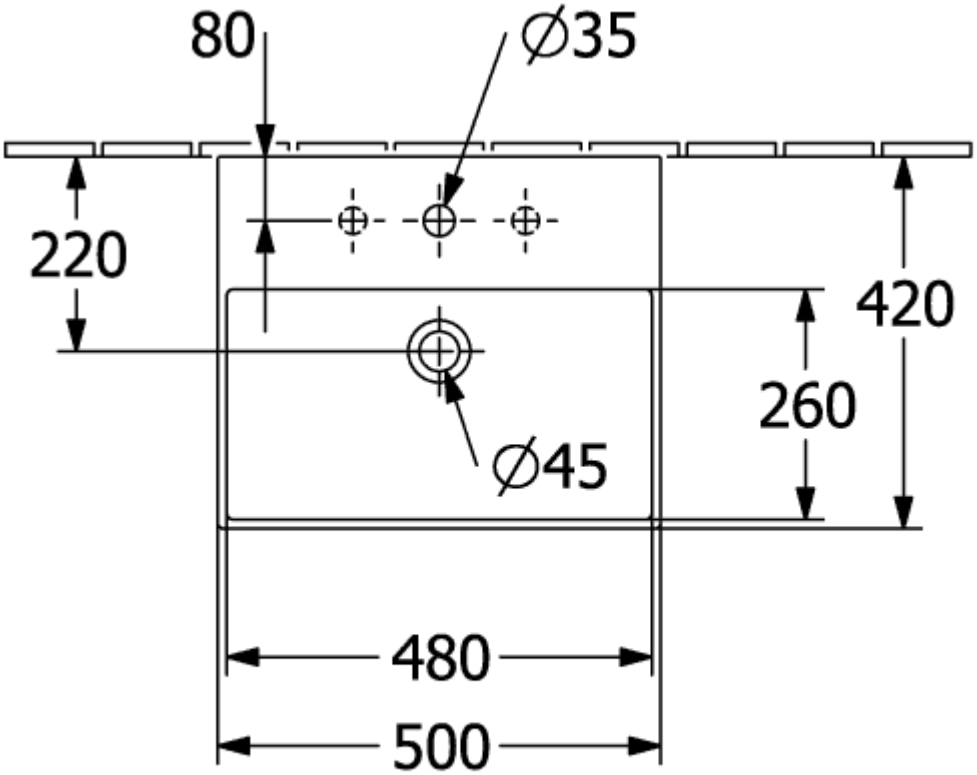
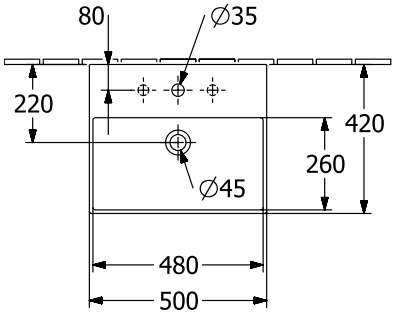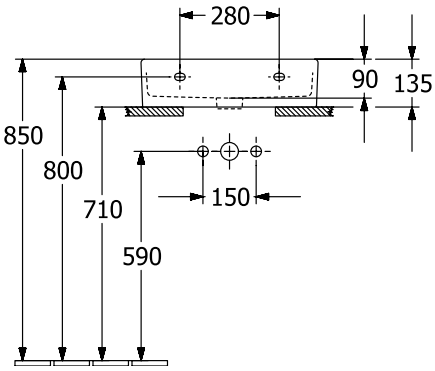
4A225G01