MEMENTO 2.0 LAVABOS RECTANGLE

INFORMATION SUR LE PRODUIT

Titre de l'article	Villeroy & Boch Memento 2.0 Lavabos, 1200 x 470 x 150 mm, Blanc, sans trop-plein, meulé
Code article	4A22CF01
Montage / Type de montage	montage mural
Contenu de la livraison	1 lavabo , 1 gabarit de découpe
Profondeur en mm	470
Largeur en mm	1200
Hauteur en mm	150
Profondeur interne	95
Collection	Memento 2.0
Robinetterie / trou de robinetterie Notes	• avec une robinetterie murale, nous recommandons de prévoir un déport d'au moins 205 mm • Une bonde ne pouvant pas être fermée ou bien un ViFlow (trop-plein dissimulé) doit être utilisée sur les modèles non équipés de trop-plein.
Convient pour	robinetterie murale , meuble Villeroy & Boch assorti
Matériel	TitanCeram
Surface	brillant
Désignation de la couleur	Blanc
Avec trop-plein	Non
Forme	Rectangle
Désignation de la couleur	Blanc
Surface antibactérienne (avec AntiBac)	Non
Nettoyage facile des surfaces (CeramicPlus)	Non
Dessous du lavabo	meulé
Nombre de pools cuves	1

CROQUIS TECHNIQUES

4A22CF01

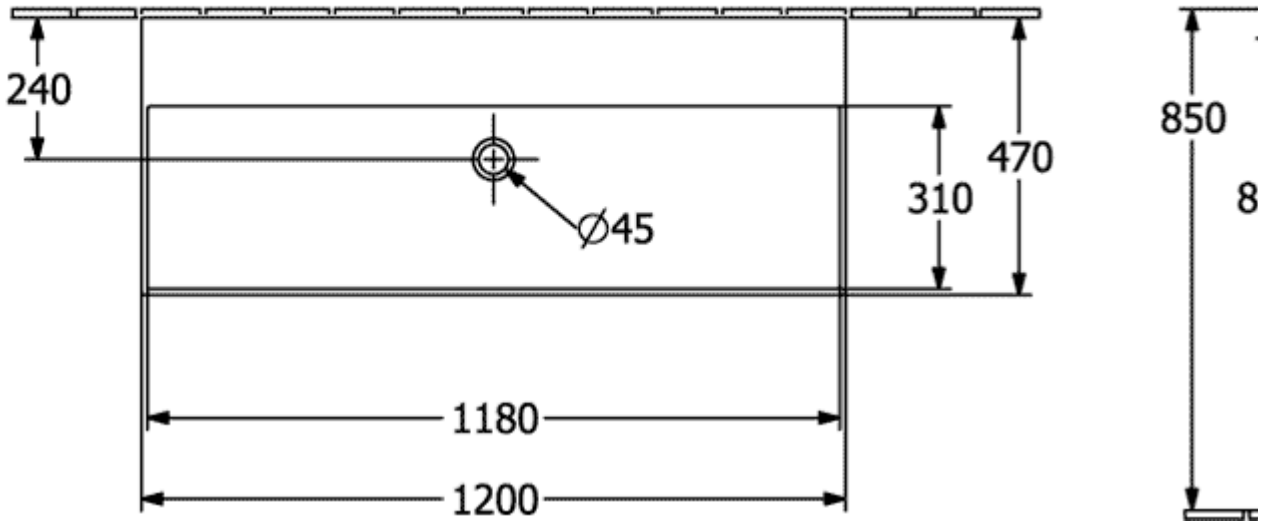
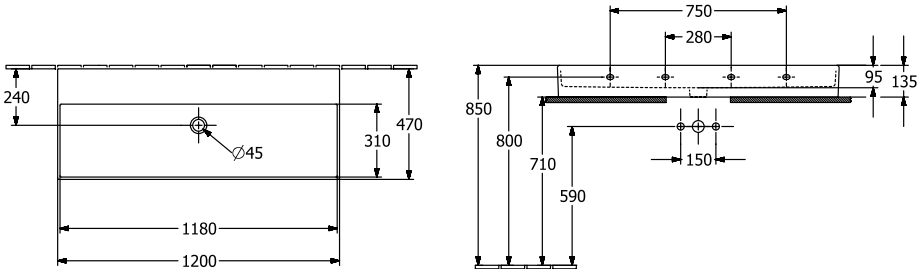
4A22CF01