COLLARO LAVABOS RECTANGLE

INFORMATION SUR LE PRODUIT

Titre de l'article	Villeroy & Boch Collaro Lavabos, 550 x 440 x 160 mm, Blanc, sans trop-plein
Code article	4A335801
Montage / Type de montage	montage mural
Contenu de la livraison	1 lavabo
Profondeur en mm	440
Largeur en mm	550
Hauteur en mm	160
Profondeur interne	85
Collection	Collaro
Robinetterie / trou de robinetterie Notes	• avec une robinetterie murale, nous recommandons de prévoir un déport d'au moins 210 mm • Une bonde ne pouvant pas être fermée ou bien un ViFlow (trop-plein dissimulé) doit être utilisée sur les modèles non équipés de trop-plein.
Convient pour	robinetterie murale , meuble Villeroy & Boch assorti
Matériel	TitanCeram
Surface	brillant
Désignation de la couleur	Blanc
Avec trop-plein	Non
Forme	Rectangle
Désignation de la couleur	Blanc
Surface antibactérienne (avec AntiBac)	Non
Nettoyage facile des surfaces (CeramicPlus)	Non
Nombre de pools cuves	1

CROQUIS TECHNIQUES

4A335801

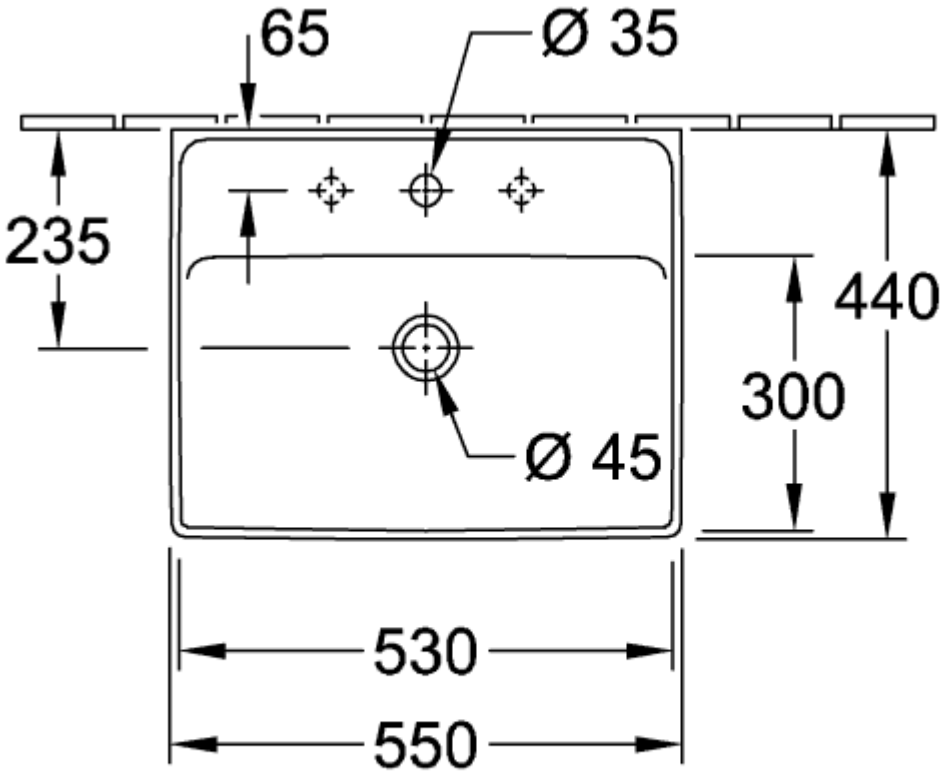
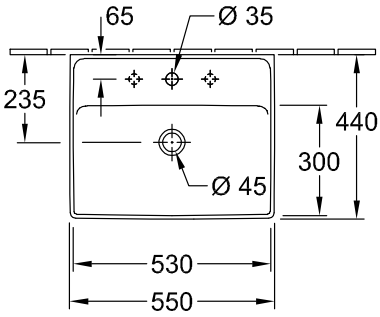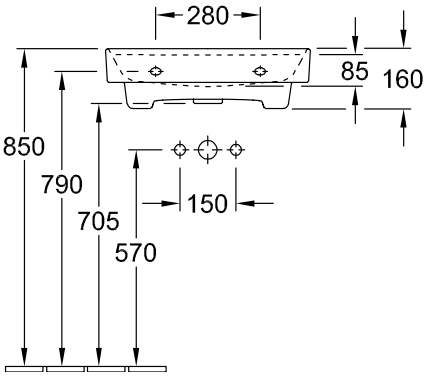
4A335801