O.NOVO LAVABOS RECTANGULAIRE

INFORMATION SUR LE PRODUIT

Titre de l'article	Villeroy & Boch O.novo Lavabos, 650 x 460 x 175 mm, Blanc, sans trop-plein, Arrière et fond poncés
Code article	4A41KL01
Montage / Type de montage	montage mural
Contenu de la livraison	1 lavabo , 1 gabarit de découpe 1 instructions de montage
Profondeur en mm	460
Largeur en mm	650
Hauteur en mm	175
Profondeur interne	125
Collection	O.novo
Robinetterie / trou de robinetterie Notes	Les modèles sans trop-plein doivent être équipés d'une bonde ne pouvant être fermée
Convient pour	Robinetterie 3 trous
Matériel	Céramique sanitaire
Surface	brillant
Désignation de la couleur	Blanc
Avec trop-plein	Non
Forme	Rectangulaire
Désignation de la couleur	Blanc
Surface antibactérienne (avec AntiBac)	Non
Nettoyage facile des surfaces (CeramicPlus)	Non
Nombre de trous de robinetterie percés	1
Nombre de trous de robinetterie pré-percés	2
Dessous du lavabo	Arrière et fond poncés
Nombre de pools cuves	1

CROQUIS TECHNIQUES

4A41KL01

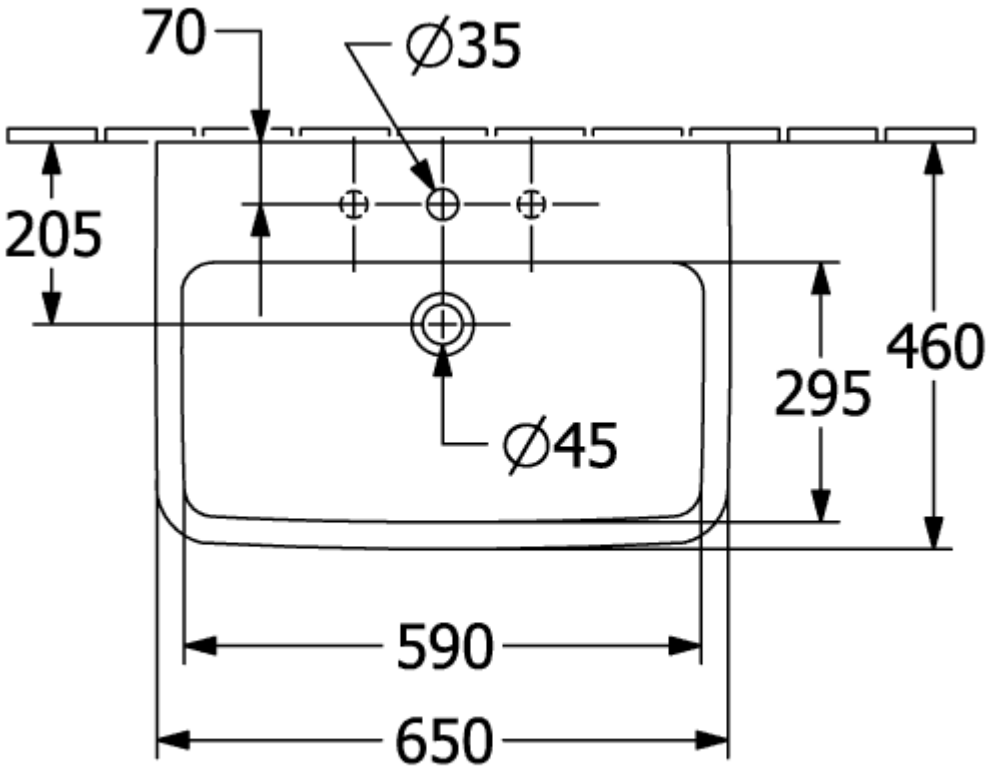
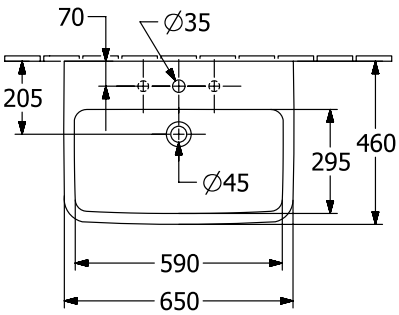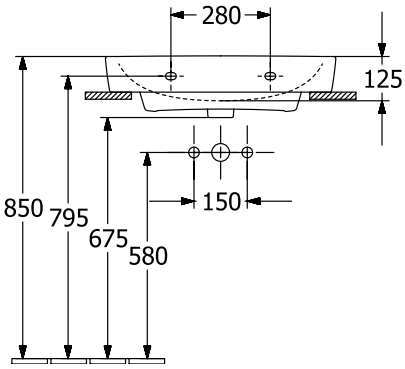
4A41KL01