LOOP & FRIENDS VASQUE À POSER ROND

INFORMATION SUR LE PRODUIT

Titre de l'article	Villeroy & Boch Loop & Friends Vasque à poser, 380 x 380 x 110 mm, Blanc, sans trop-plein
Code article	51480101
Montage / Type de montage	à poser
Contenu de la livraison	1 vasque à poser , 1 bonde d'écoulement non verrouillable avec cache en céramique 1 kit de fixation 1 gabarit de découpe
Profondeur en mm	380
Largeur en mm	380
Hauteur en mm	110
Profondeur interne	89
Diamètre en mm	380
Collection	Loop & Friends
Robinetterie / trou de robinetterie Notes	Les modèles sans trop-plein doivent être équipés d'une bonde ne pouvant être fermée
Convient pour	robinetterie murale , meuble Villeroy & Boch assorti |Robinet surélevé
Matériel	Céramique sanitaire
Surface	brillant
Désignation de la couleur	Blanc
Avec trop-plein	Non
Forme	Rond
Désignation de la couleur	Blanc
Surface antibactérienne (avec AntiBac)	Non
Nettoyage facile des surfaces (CeramicPlus)	Non
Dessous du lavabo	non meulé
Nombre de pools cuves	1

CROQUIS TECHNIQUES

51480101

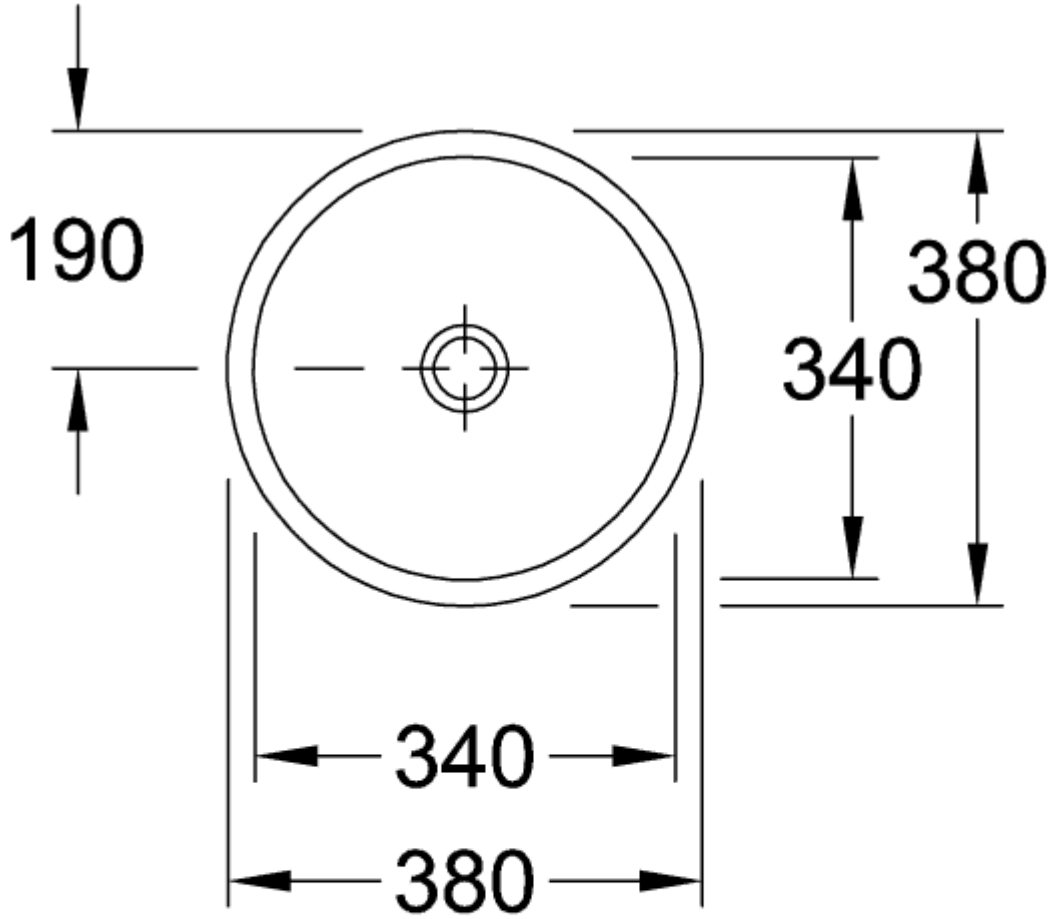

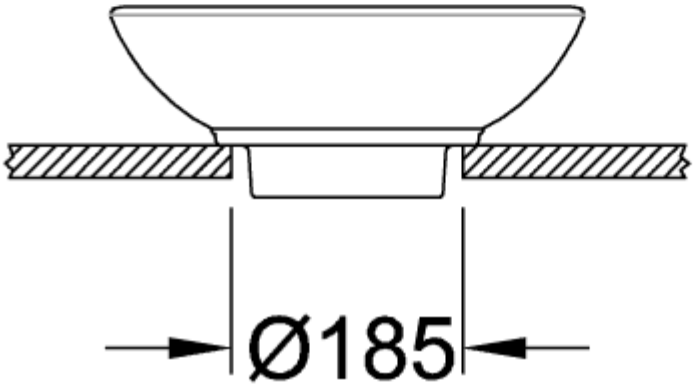

51480101

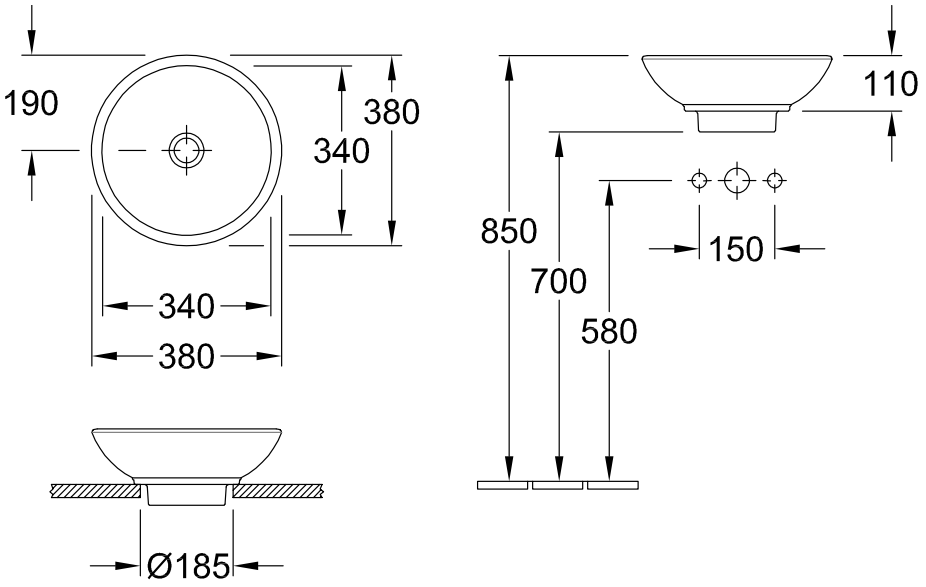

51480101

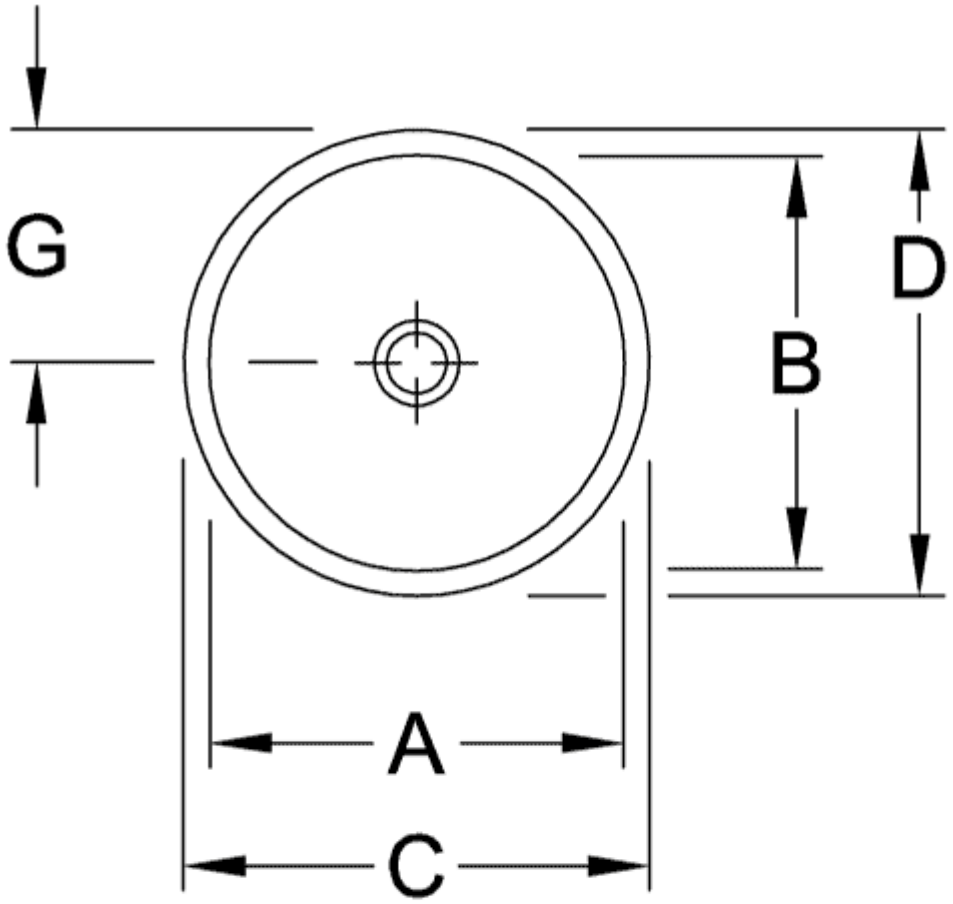

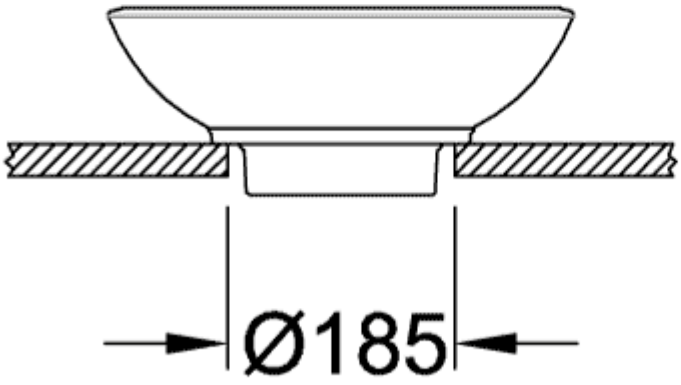

	A	B	C	D	G	H
5148 00	340	340	380	380	190	700
5144 00	390	390	430	430	215	690

51480101

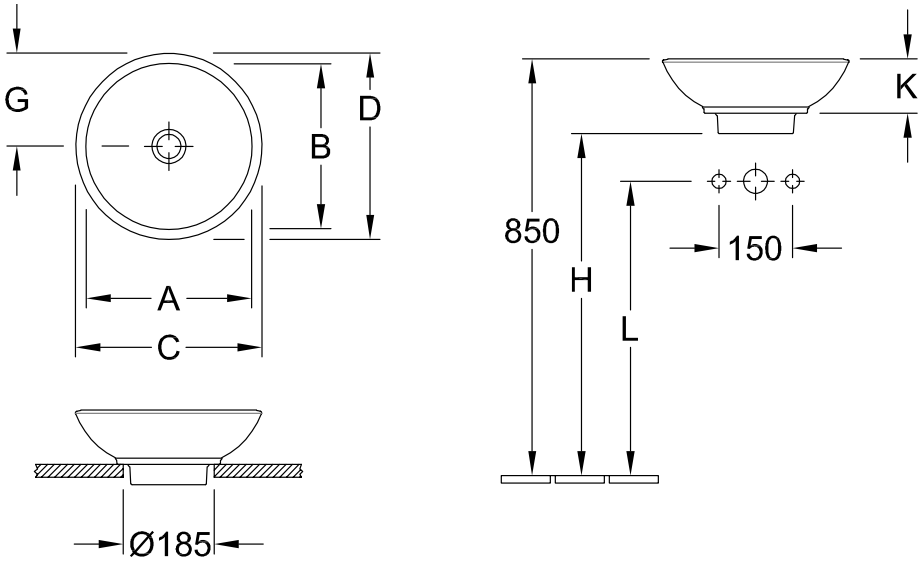

	A	B	C	D	G	H	K	L
5148 00	340	340	380	380	190	700	110	580
5144 00	390	390	430	430	215	690	120	570