O.NOVO LAVABOS OVALE

INFORMATION SUR LE PRODUIT

Titre de l'article	Villeroy & Boch O.novo Lavabos, 650 x 510 x 200 mm, Blanc, sans trop-plein
Code article	51606601
Montage / Type de montage	montage mural
Contenu de la livraison	1 lavabo
Profondeur en mm	510
Largeur en mm	650
Hauteur en mm	200
Profondeur interne	135
Collection	O.novo
Robinetterie / trou de robinetterie Notes	Les modèles sans trop-plein doivent être équipés d'une bonde ne pouvant être fermée
Convient pour	Robinetterie 3 trous
Matériel	Céramique sanitaire
Surface	brillant
Désignation de la couleur	Blanc
Avec trop-plein	Non
Forme	Ovale
Désignation de la couleur	Blanc
Surface antibactérienne (avec AntiBac)	Non
Nettoyage facile des surfaces (CeramicPlus)	Non
Nombre de trous de robinetterie percés	1
Nombre de trous de robinetterie pré-percés	2
Nombre de pools cuves	1

CROQUIS TECHNIQUES

51606601

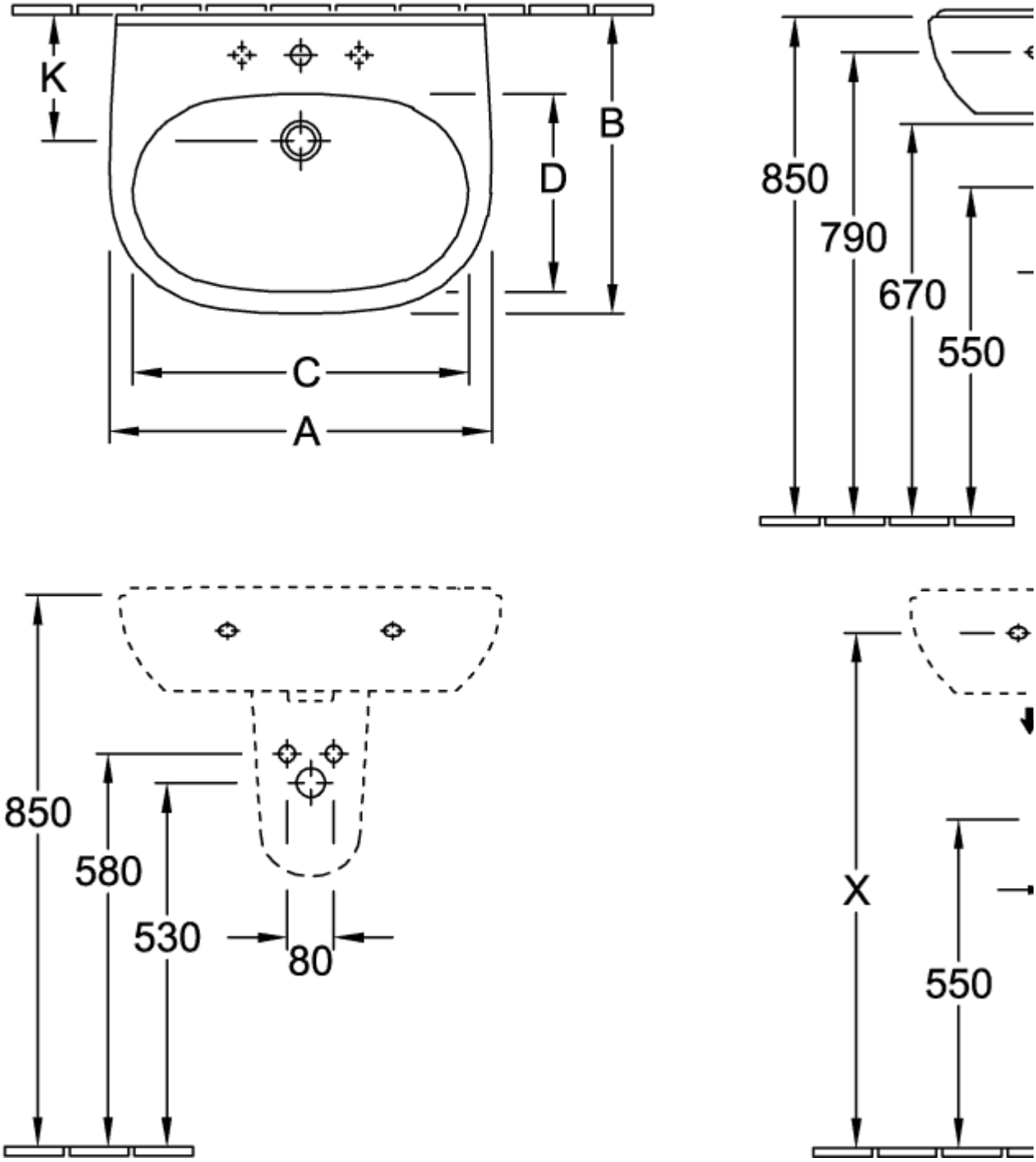

51606601

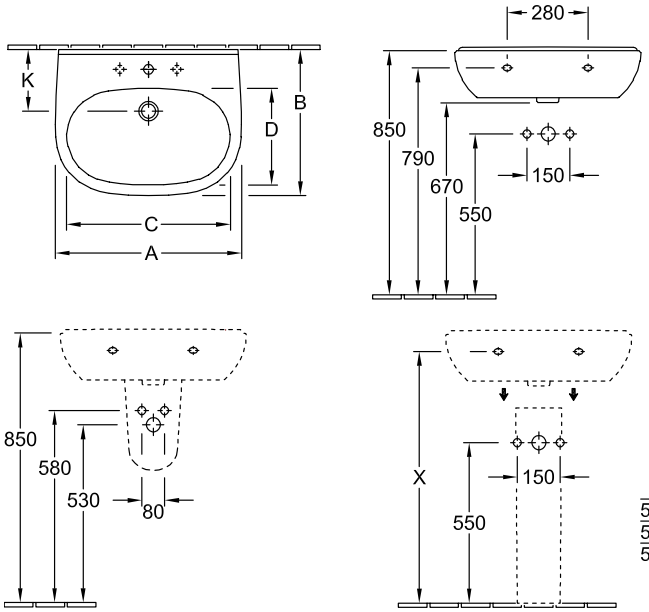

	A	B	C	D
5160 55	550	450	475	280
5160 60	600	490	525	315
5160 65	650	510	565	330

51606601

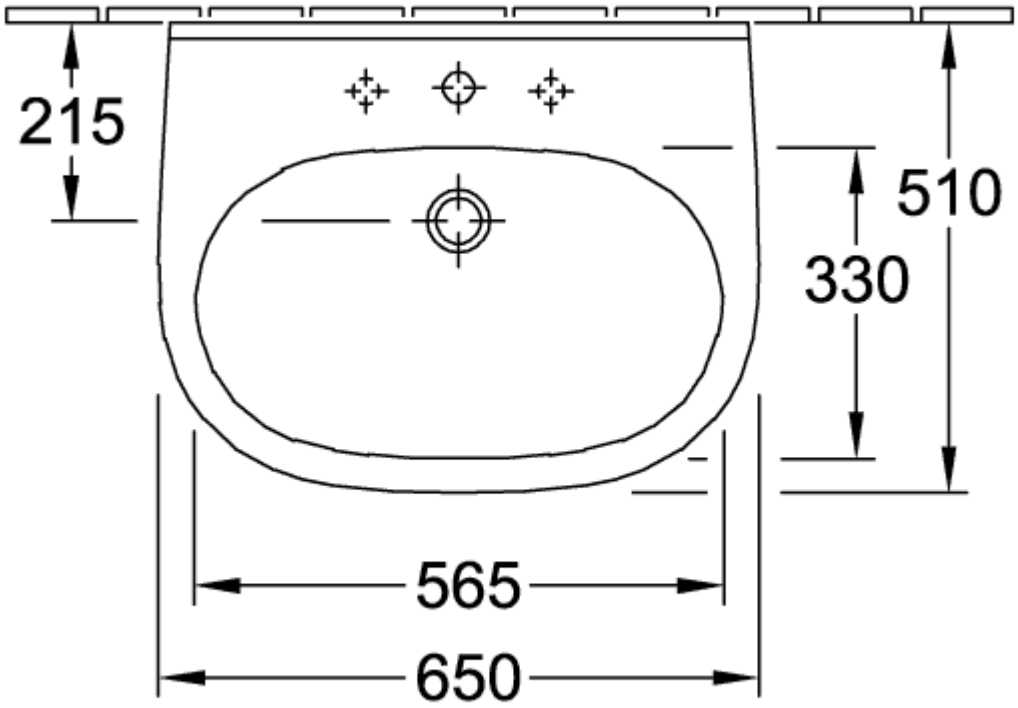

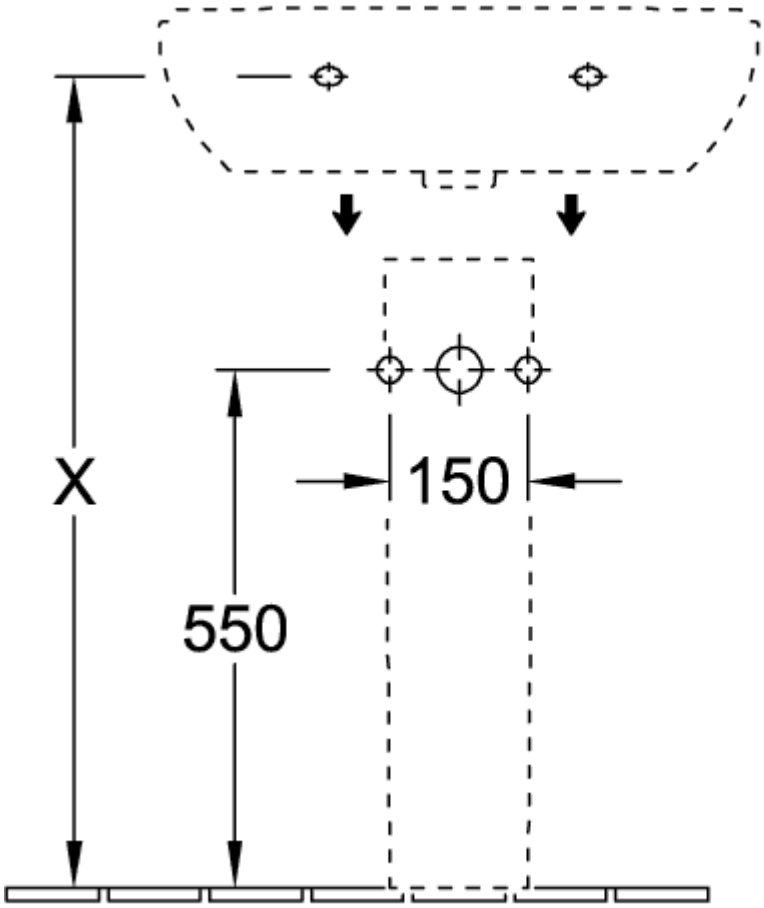

5265 00

51606601

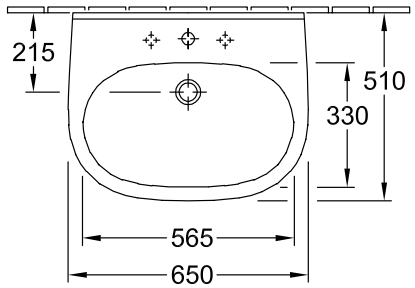

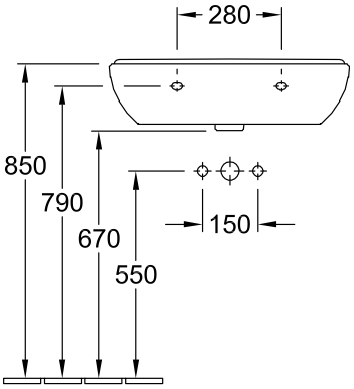

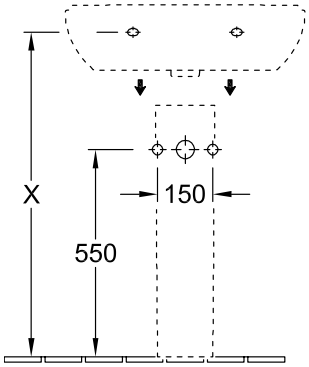

5265 00

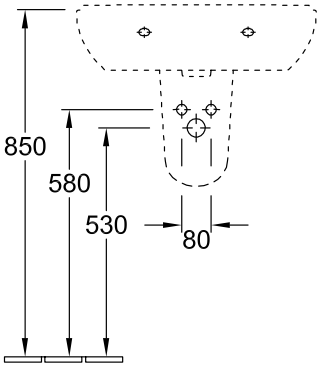

5266 00