LOOP & FRIENDS VASQUE À ENCASTRER OVALE

INFORMATION SUR LE PRODUIT

Titre de l'article	Villeroy & Boch Loop & Friends Vasque à encastrer, 570 x 410 x 215 mm, Blanc, avec trop-plein, non meulé
Code article	61552001
Montage / Type de montage	Montage
Contenu de la livraison	1 vasque à encastrer , 1 tige à bille rallongée pour mécanisme automatique de vidage 1 gabarit de découpe
Profondeur en mm	410
Largeur en mm	570
Hauteur en mm	215
Profondeur interne	160
Collection	Loop & Friends
Matériel	Céramique sanitaire
Surface	brillant
Désignation de la couleur	Blanc
Avec trop-plein	Oui
Forme	Ovale
Désignation de la couleur	Blanc
Surface antibactérienne (avec AntiBac)	Non
Nettoyage facile des surfaces (CeramicPlus)	Non
Dessous du lavabo	non meulé
Nombre de pools cuves	1

CROQUIS TECHNIQUES

61552001

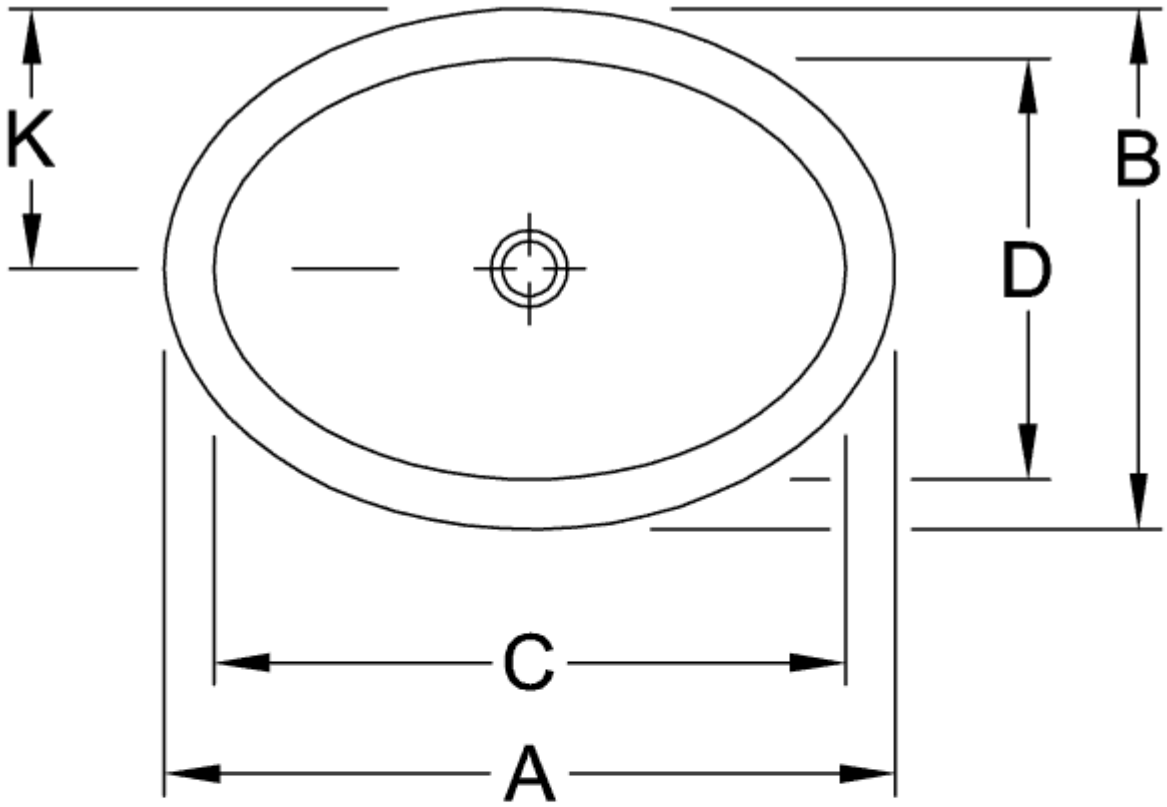

	A	B	C	D	G	K	R
6155 30	660	470	570	380	635	235	515
6155 31	660	470	570	380	635	235	515
6155 20	570	410	485	325	650	205	530
6155 21	570	410	485	325	650	205	530
6155 10	505	360	430	285	680	180	560
6155 11	505	360	430	285	680	180	560
6155 00	450	320	385	255	700	160	580
6155 01	450	320	385	255	700	160	580

61552001

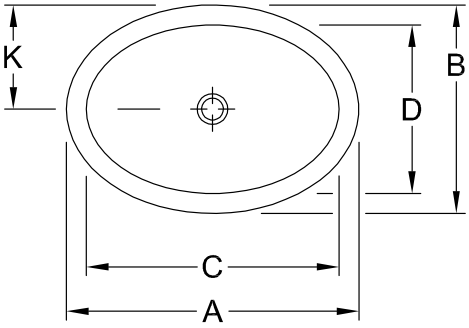

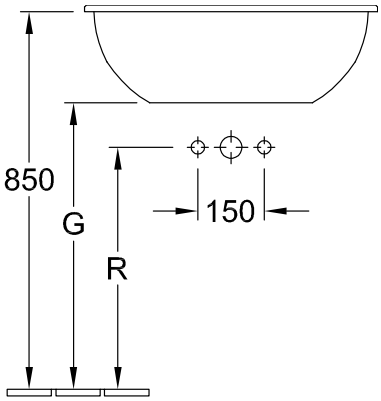

	A	B	C	D	G	K	R
6155 30	660	470	570	380	635	235	515
6155 31	660	470	570	380	635	235	515
6155 20	570	410	485	325	650	205	530
6155 21	570	410	485	325	650	205	530
6155 10	505	360	430	285	680	180	560
6155 11	505	360	430	285	680	180	560
6155 00	450	320	385	255	700	160	580
6155 01	450	320	385	255	700	160	580

61552001

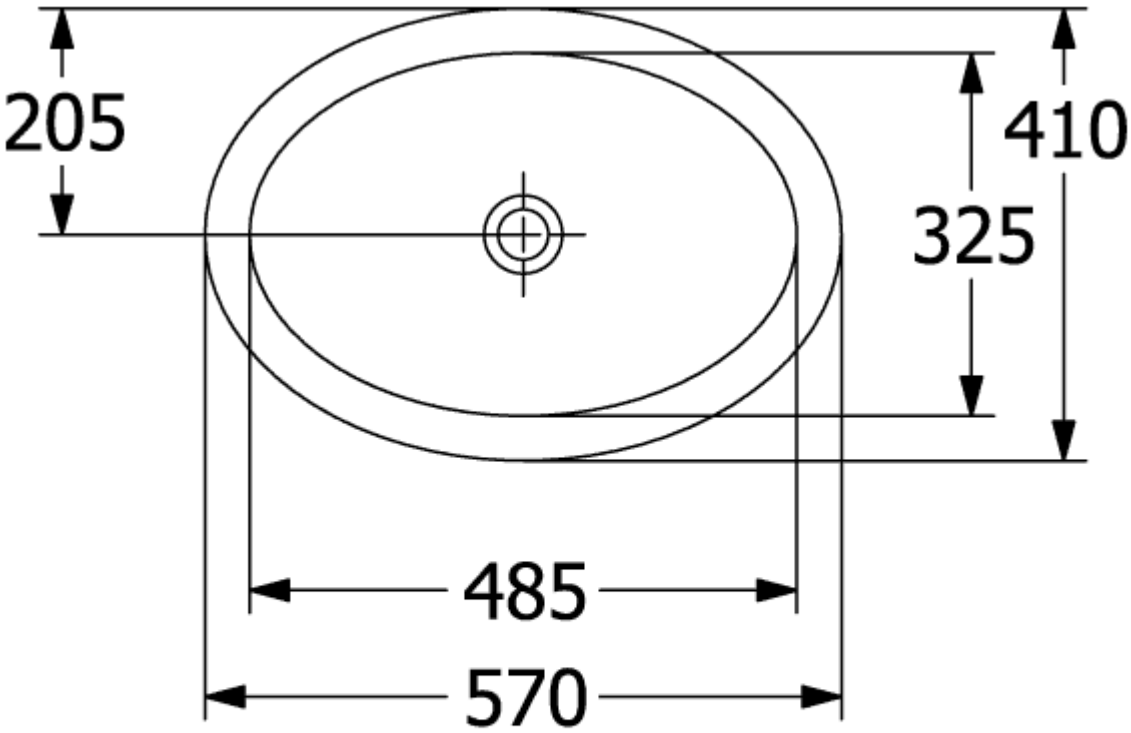
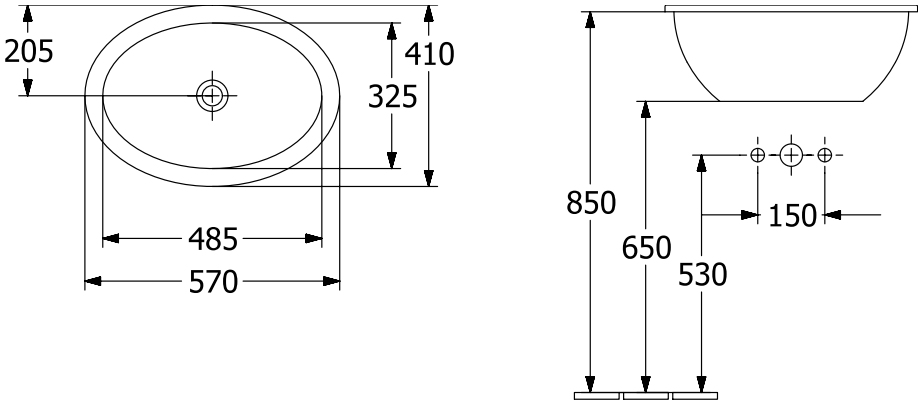
61552001