SUBWAY CUVETTE POUR ENSEMBLE WC OVALE

INFORMATION SUR LE PRODUIT

Titre de l'article	Villeroy & Boch Subway Cuvette pour ensemble WC, modèle sur pied, Blanc
Code article	66101001
Montage / Type de montage	modèle sur pied
Instructions de montage	recommandation : installation du mur à 15 mm
Contenu de la livraison	1 cuvette WC à fond creux , 1 kit de fixation
Profondeur en mm	670
Largeur en mm	370
Hauteur en mm	422
Collection	Subway
Convient pour	Réservoir de chasse à poser
Technique de rinçage innovante (avec TwistFlush)	Non
Volume de la chasse d'eau l	3 / 6 l
Suspendu - sur pied	modèle sur pied
Matériel	Céramique sanitaire
Surface	brillant
Désignation de la couleur	Blanc
Forme	Ovale
Désignation de la couleur	Blanc
Surface antibactérienne (avec AntiBac)	Non
Nettoyage facile des surfaces (CeramicPlus)	Non
Sans bride (DirectFlush)	Non
Type de chasse d'eau	Cuvette à fond creux
Solution fraîche intégrée (avec ViFresh)	Non
Sortie / évacuation	sortie horizontale

CROQUIS TECHNIQUES

66101001

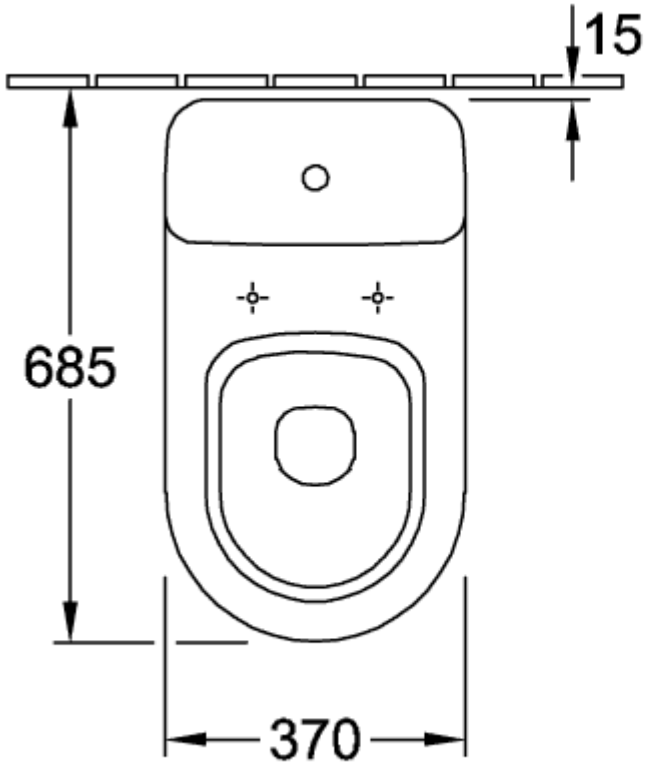

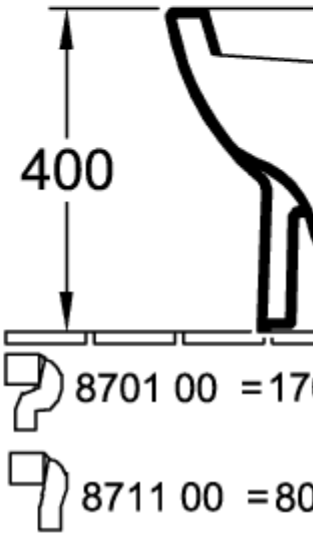

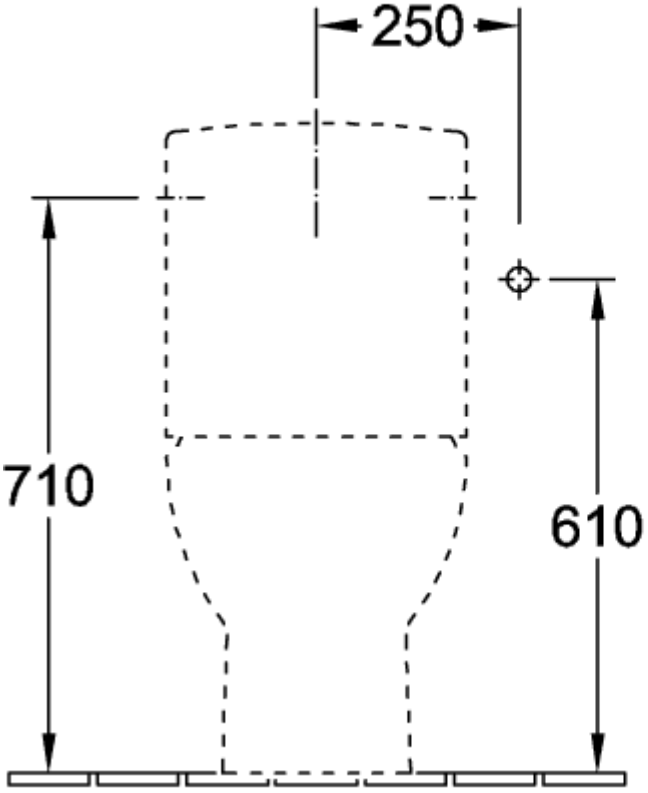

7723 11

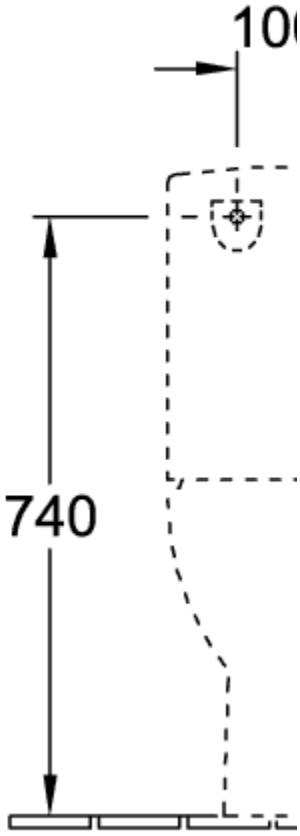

7723 11

66101001

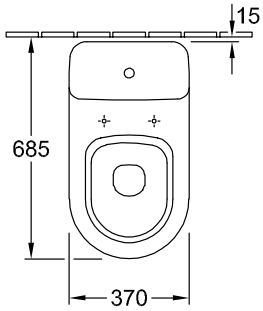

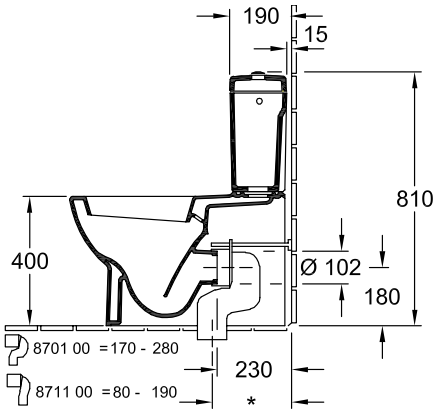

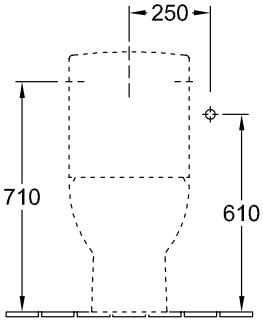

7723 11

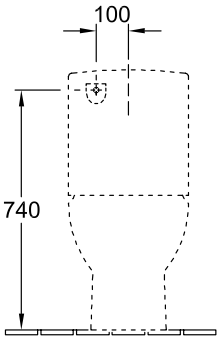

7723 11

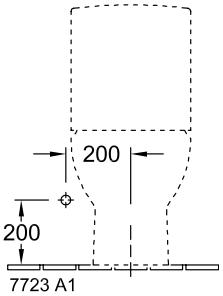

7723 A1

66101001

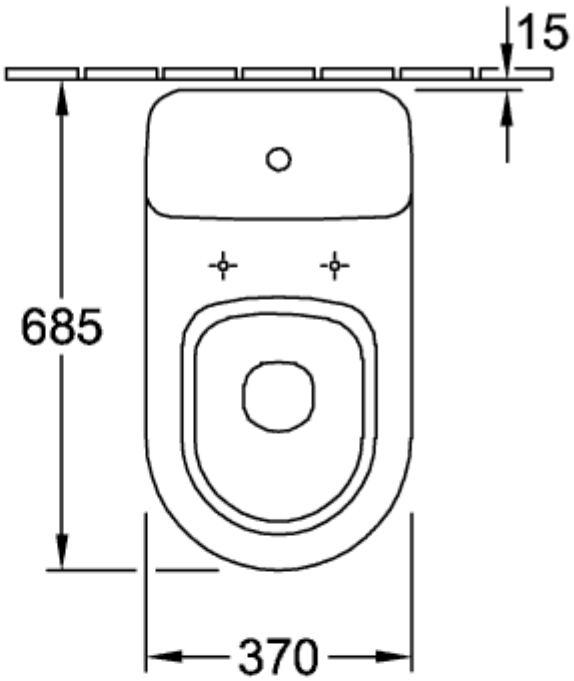

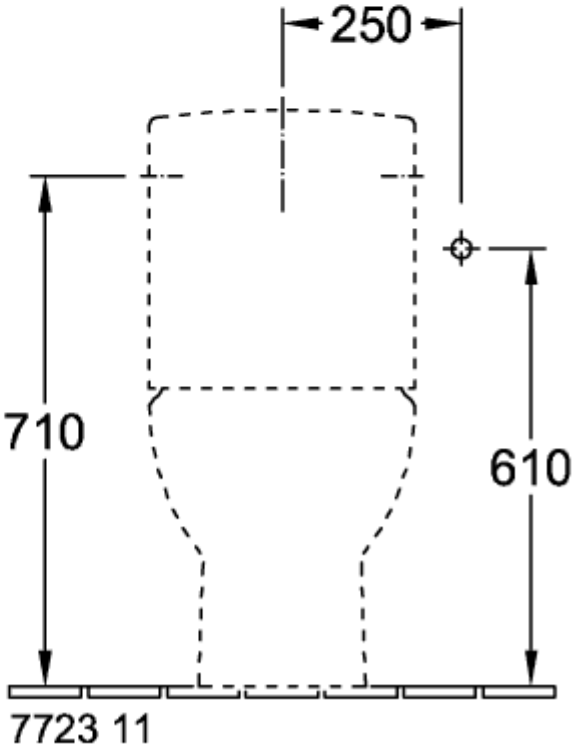

66101001

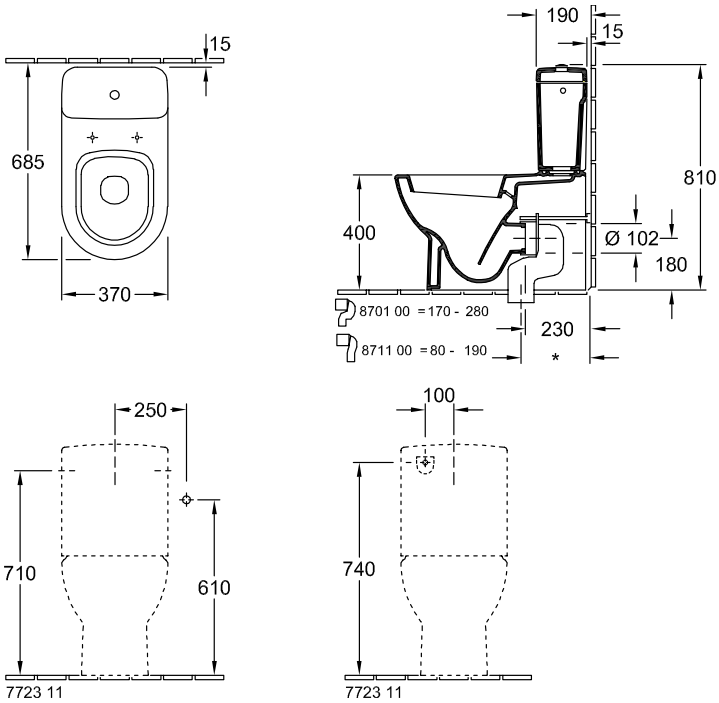
15
685
370
190
15
810
400
Ø 102
180
8701 00 = 170 - 280
8711 00 = 80 - 190
230
*
250
710
610
7723 11
100
740
7723 11