HOMMAGE COLONNE

INFORMATION SUR LE PRODUIT

Titre de l'article	Villeroy & Boch Hommage Colonne, 245 x 200 x 690 mm, Blanc CeramicPlus
Code article	723200R1
Contenu de la livraison	1 colonne
Profondeur en mm	200
Largeur en mm	245
Hauteur en mm	690
Collection	Hommage
Matériel	Céramique sanitaire
Désignation de la couleur	Blanc CeramicPlus
Désignation de la couleur	Blanc

CROQUIS TECHNIQUES

723200R1

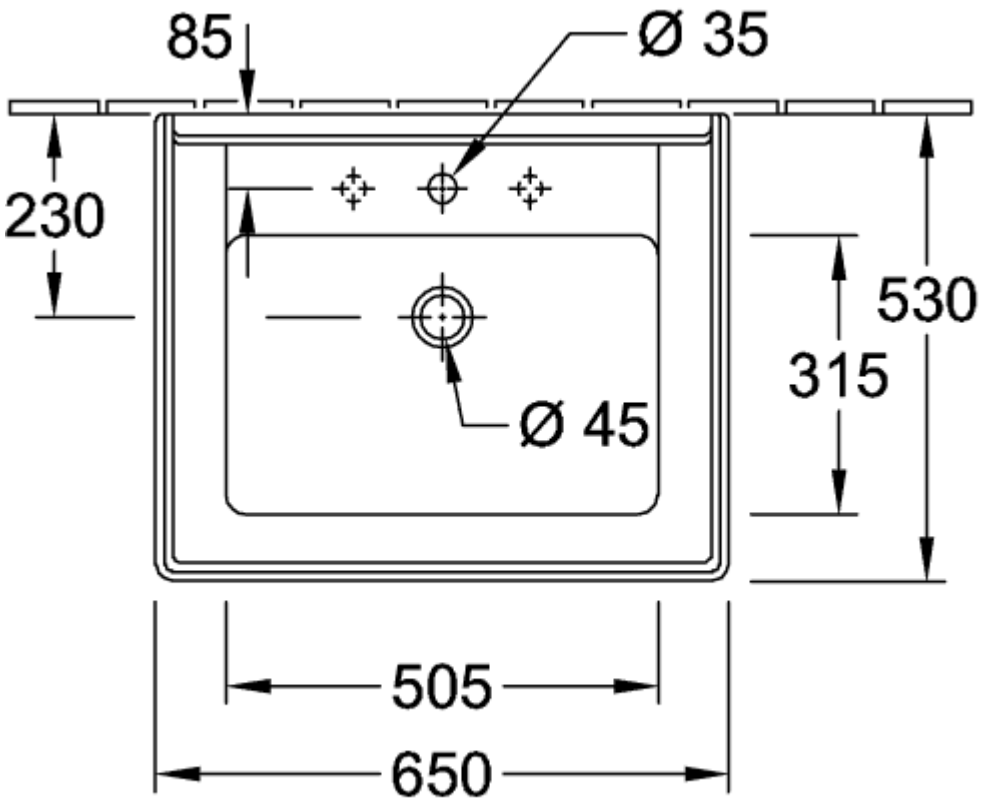
85
Ø 35
230
530
315
Ø 45
505
650

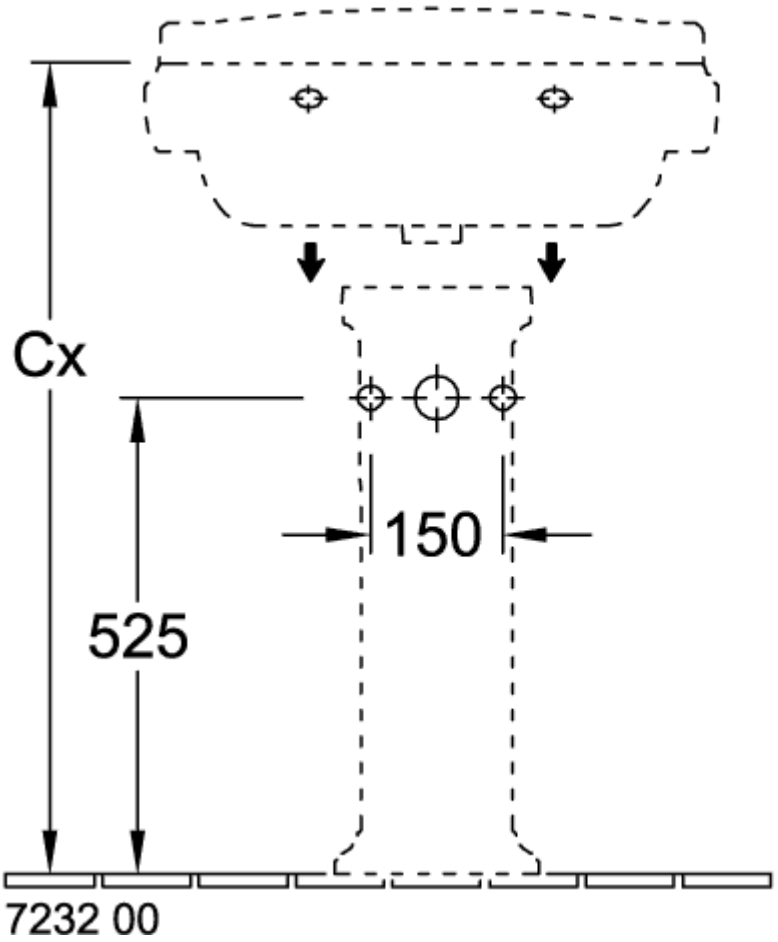
Cx
150
525
7232 00

723200R1

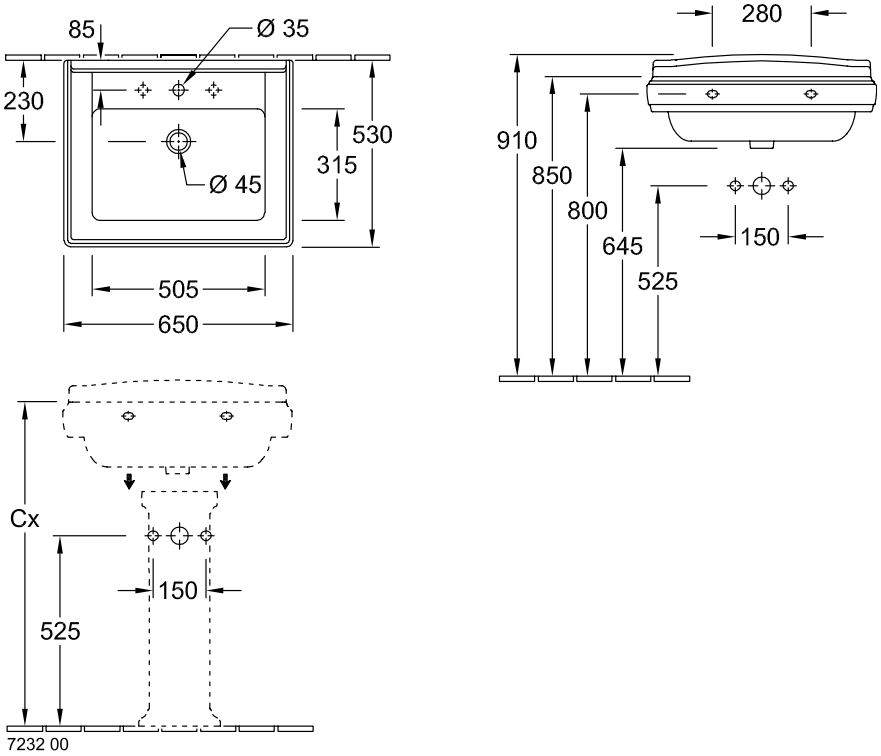
85
Ø 35
230
530
315
Ø 45
505
650
280
910
850
800
645
525
150
Cx
150
525
7232 00

723200R1

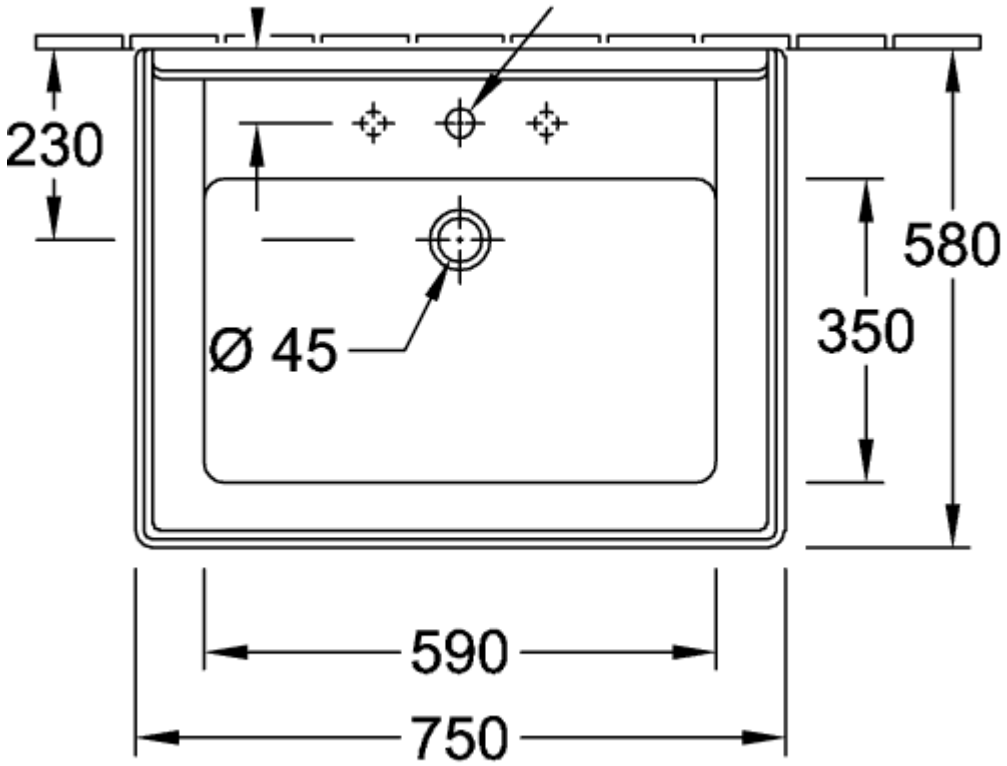
230
580
350
Ø 45
590
750

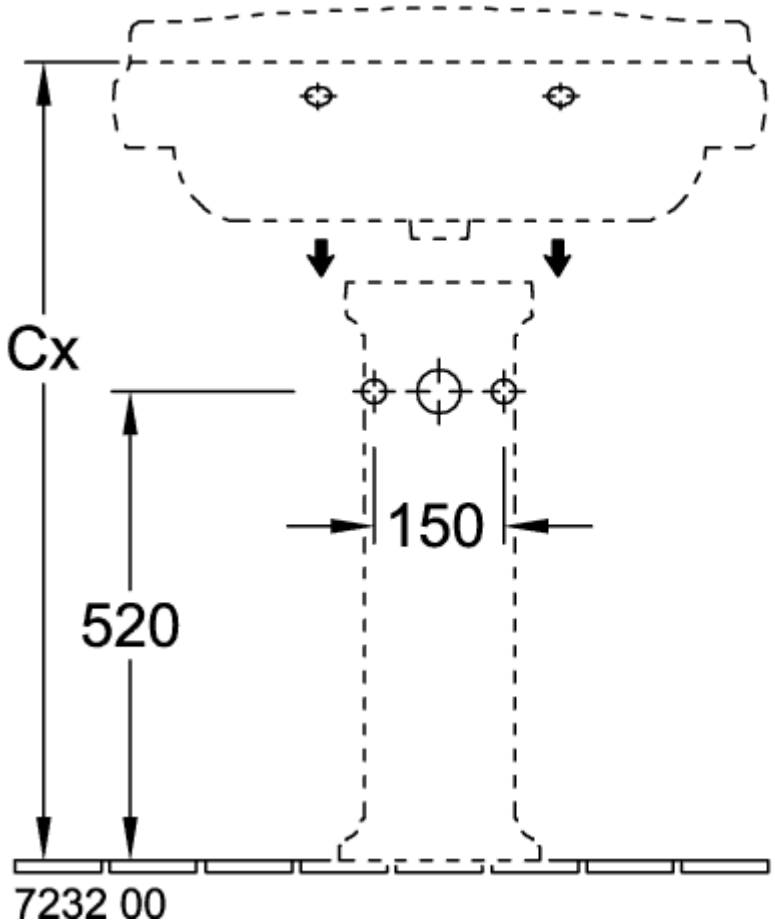
Cx
150
520
7232 00

723200R1

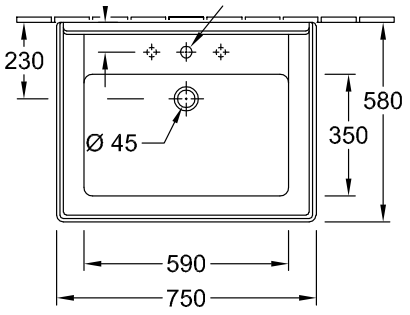
230
580
350
Ø 45
590
750

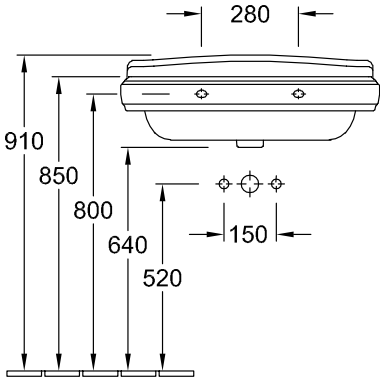
280
910
850
800
640
520
150

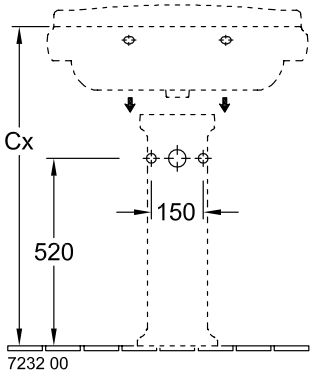
Cx
150
520
7232 00