AVENTO LAVE-MAINS RECTANGLE

INFORMATION SUR LE PRODUIT

Titre de l'article	Villeroy & Boch Avento Lave-mains, 450 x 370 x 180 mm, Stone White CeramicPlus, avec trop-plein
Code article	735845RW
Montage / Type de montage	montage mural
Contenu de la livraison	1 lave-mains
Profondeur en mm	370
Largeur en mm	450
Hauteur en mm	180
Profondeur interne	95
Collection	Avento
Convient pour	Robinetterie 1 trou, meuble Villeroy & Boch assorti
Matériel	Céramique sanitaire
Surface	brillant
Désignation de la couleur	Stone White CeramicPlus
Avec trop-plein	Oui
Forme	Rectangle
Désignation de la couleur	Stone White
Surface antibactérienne (avec AntiBac)	Non
Nettoyage facile des surfaces (CeramicPlus)	Oui
Nombre de trous de robinetterie percés	1
Nombre de pools cuves	1

CROQUIS TECHNIQUES

735845RW

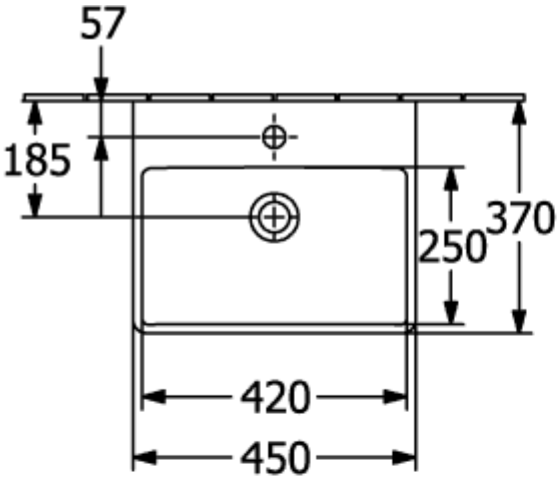

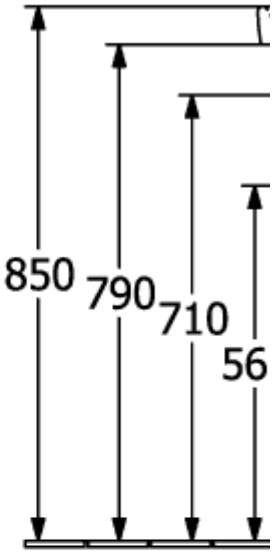

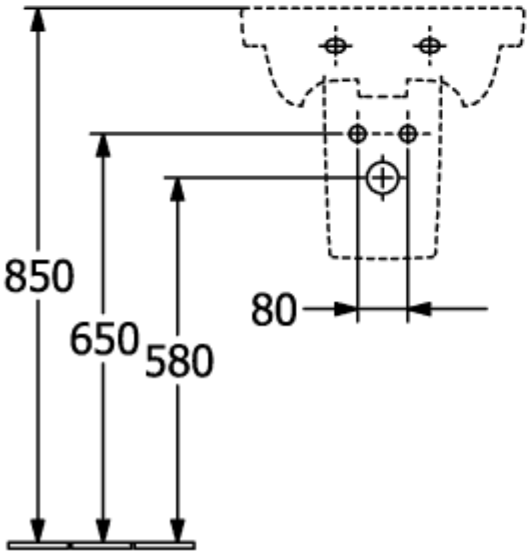

735845RW

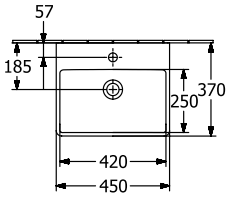
57
185
250
370
420
450

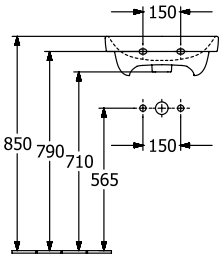
150
850
790
710
565
150

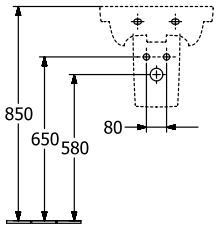
850
650
580
80

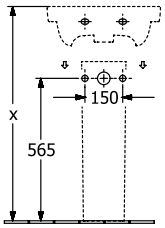
x
565
150

735845RW

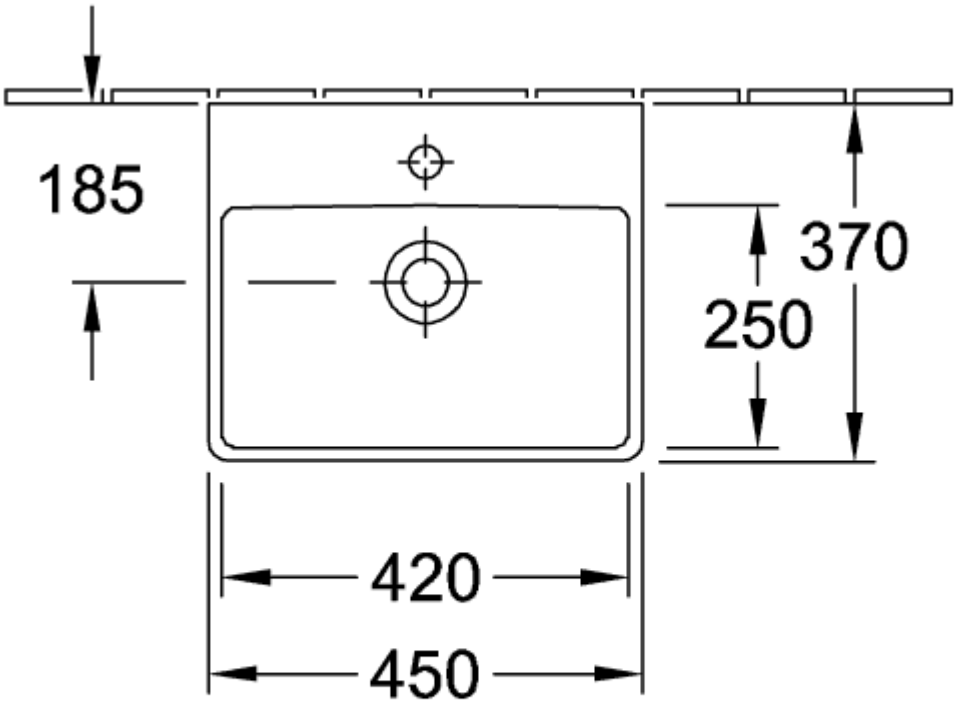
185
370
250
420
450

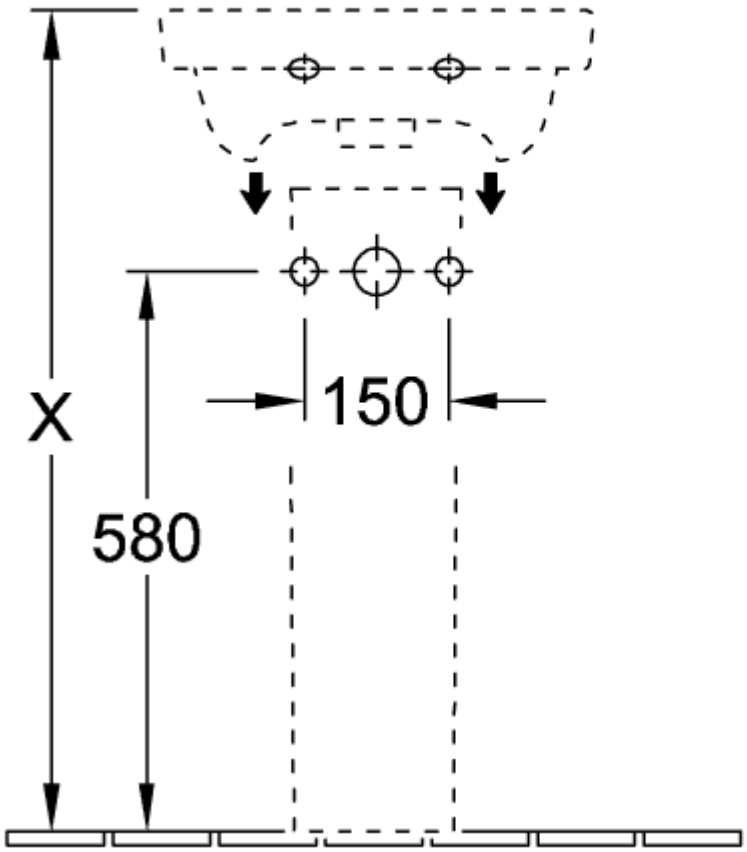
X
150
580

735845RW

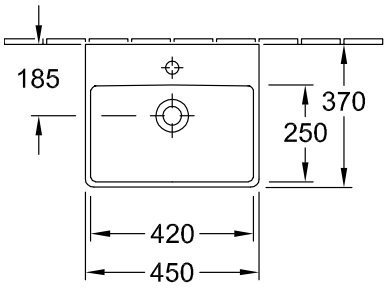
185
370
250
420
450

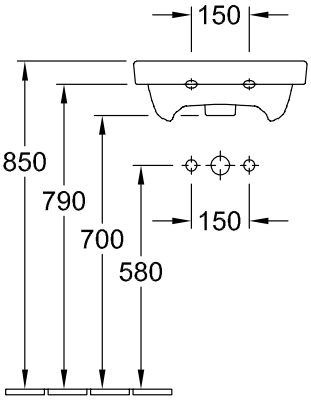
150
850
790
700
580
150

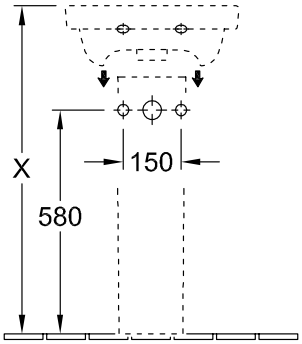
X
150
580

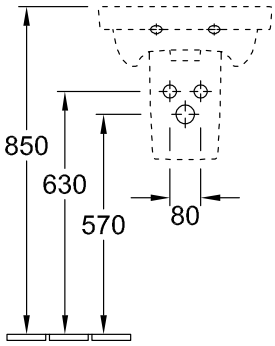
850
630
570
80