VENTICELLO MEUBLE SOUS PLAN RECTANGULAIRE

INFORMATION SUR LE PRODUIT

Titre de l'article	Villeroy & Boch Venticello Meuble sous plan, 2 tiroirs sur rails, 753 x 590 x 502 mm, Black Matt Lacquer / Black Matt Lacquer
Code article	A92505PD
Montage / Type de montage	montage mural
Type d'ouverture	2 tiroirs sur rails
Équipement	1 séparation haute en verre , 2 séparations basses en verre 1 boîte de rangement L 2 tiroirs sur rails
Contenu de la livraison	1 meuble sous plan , 1 kit de fixation
Position de l'évier	lavabo au milieu
Profondeur en mm	502
Largeur en mm	753
Hauteur en mm	590
Profondeur avec poignée en mm	502
Profondeur sans poignée en mm	477
Collection	Venticello
Convient pour	sélection de plans de toilette
Fonction	avec fermeture amortie SoftClosing
Matériau de la façade	MDF
Finition de la façade	laque
Matériau du corps	MDF
Finition du corps	laque
Matériau de la plaque de recouvrement	MDF
Autre matériau	Poignée: Aluminium
Autres finitions	Poignée: cuivre, brillant
Forme	Rectangulaire
Désignation de la couleur	Black Matt Lacquer
Désignation de la couleur de la plaque de recouvrement	Black Matt Lacquer
Autres désignations des couleurs	Poignée: Copper
Avec éclairage	Non
Compatible domotique	Non

CROQUIS TECHNIQUES

A92505PD

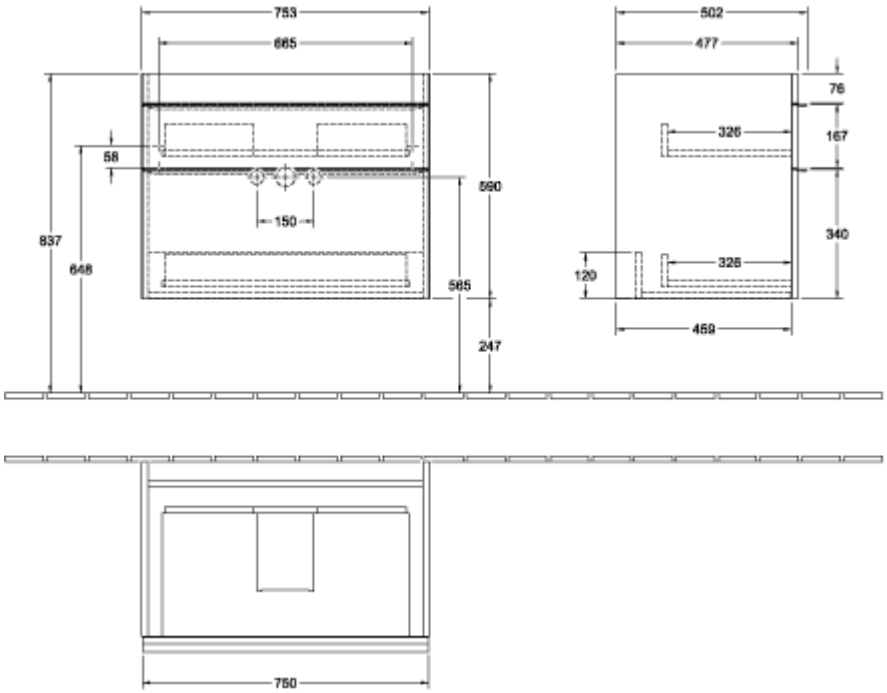
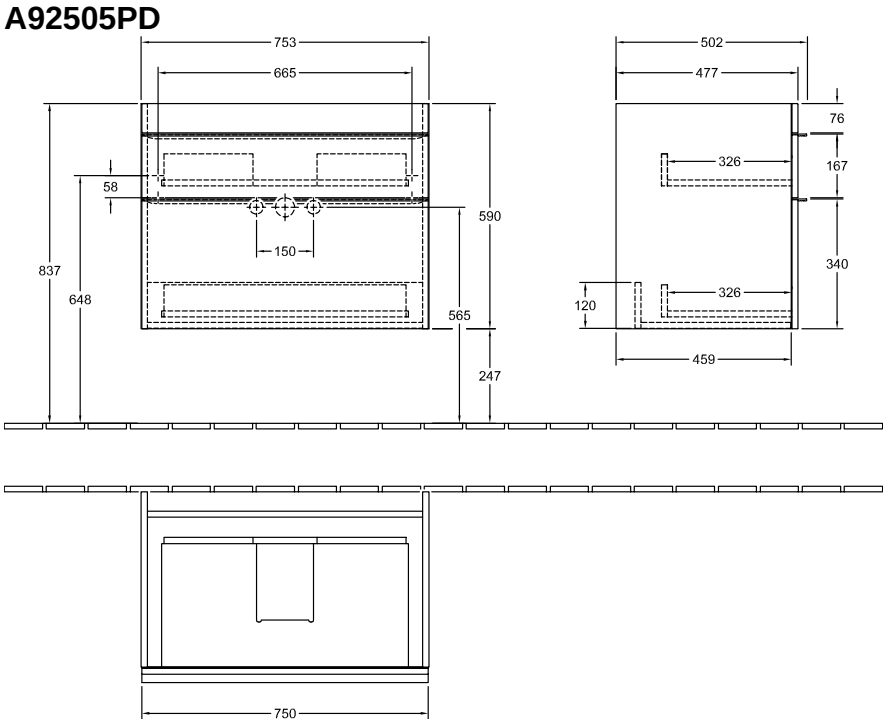
A92505PD