LEGATO MEUBLE SOUS PLAN RECTANGULAIRE

INFORMATION SUR LE PRODUIT

Titre de l'article	Villeroy & Boch Legato Meuble sous plan, 5 tiroirs sur rails, 1400 x 550 x 500 mm, Glossy White / Glossy White
Code article	B69900DH
Montage / Type de montage	montage mural
Type d'ouverture	5 tiroirs sur rails
Équipement	2 séparations hautes en verre , 4 séparations basses en verre 2 boîte de rangement L 5 tiroirs sur rails avec tapis antidérapant
Contenu de la livraison	1 meuble sous plan , 1 kit de fixation
Position de l'évier	lavabo au milieu
Profondeur en mm	500
Largeur en mm	1400
Hauteur en mm	550
Collection	Legato
Convient pour	sélection de plans de toilette
Fonction	avec fermeture amortie SoftClosing
Matériau de la façade	MDF
Finition de la façade	Film acrylique
Matériau du corps	MDF
Finition du corps	Film acrylique
Matériau de la plaque de recouvrement	Panneau de particules
Forme	Rectangulaire
Désignation de la couleur	Glossy White
Désignation de la couleur de la plaque de recouvrement	Glossy White
Avec éclairage	Non
Compatible domotique	Non

CROQUIS TECHNIQUES

B69900DH

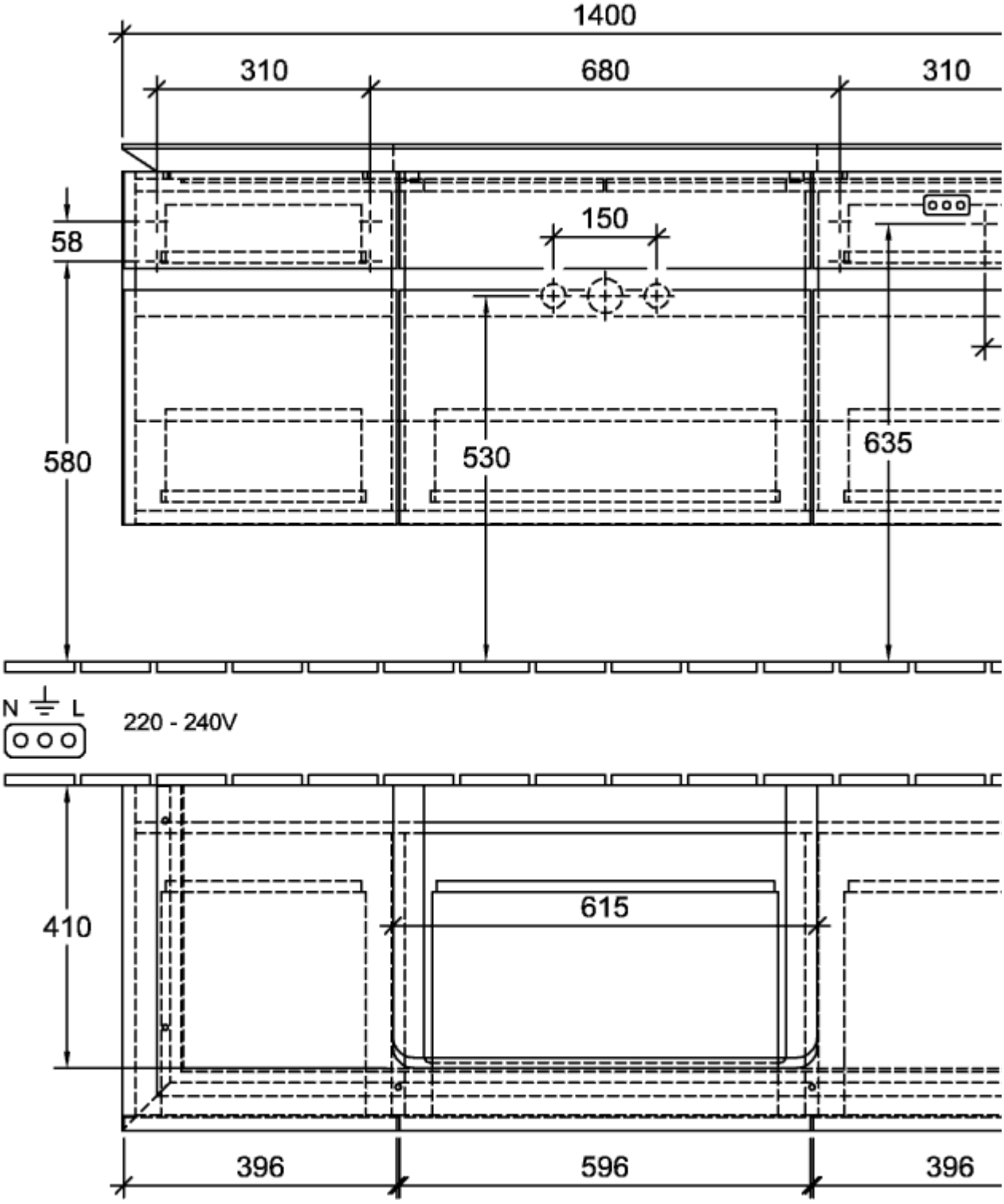

B69900DH

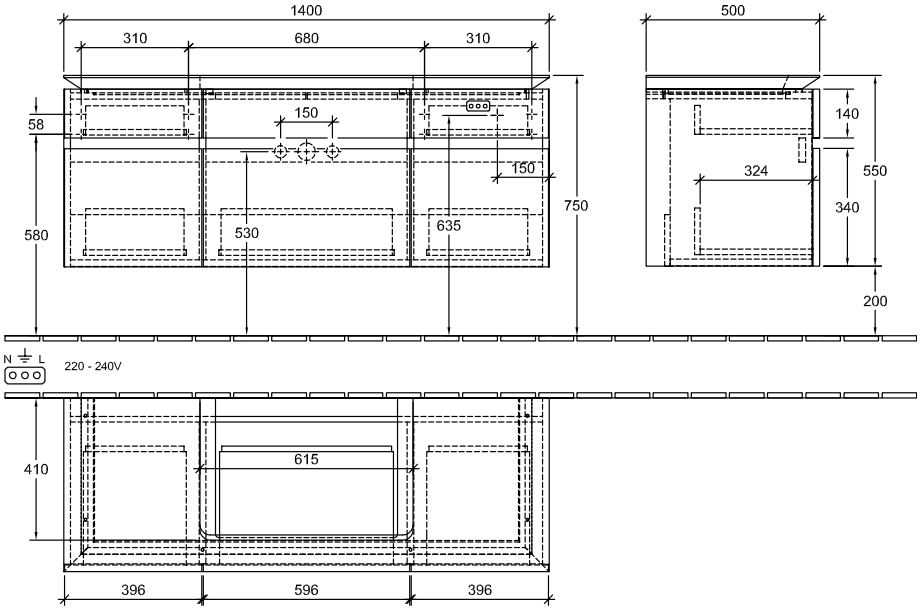
1400
310
680
310
500
58
150
150
140
324
550
340
750
580
530
635
200
N
L
220 - 240V
410
615
396
596
396