LEGATO MEUBLE SOUS PLAN RECTANGULAIRE

INFORMATION SUR LE PRODUIT

Titre de l'article	Villeroy & Boch Legato Meuble sous plan, 1 tiroir sur rails, 800 x 380 x 500 mm, Oak Kansas / Oak Kansas
Code article	B73300RH
Montage / Type de montage	montage mural
Type d'ouverture	1 tiroir sur rails
Équipement	1 séparation haute en verre , 2 séparations basses en verre 1 boîte de rangement L 1 tiroir sur rails avec tapis antidérapant
Contenu de la livraison	1 meuble sous plan , 1 kit de fixation
Position de l'évier	lavabo au milieu
Profondeur en mm	500
Largeur en mm	800
Hauteur en mm	380
Collection	Legato
Convient pour	sélection de lave-mains
Fonction	avec fermeture amortie SoftClosing
Matériau de la façade	Panneau de particules
Finition de la façade	mélaminé
Matériau du corps	Panneau de particules
Finition du corps	mélaminé
Matériau de la plaque de recouvrement	Panneau de particules
Forme	Rectangulaire
Désignation de la couleur	Oak Kansas
Désignation de la couleur de la plaque de recouvrement	Oak Kansas
Avec éclairage	Non
Compatible domotique	Non

CROQUIS TECHNIQUES

B73300RH

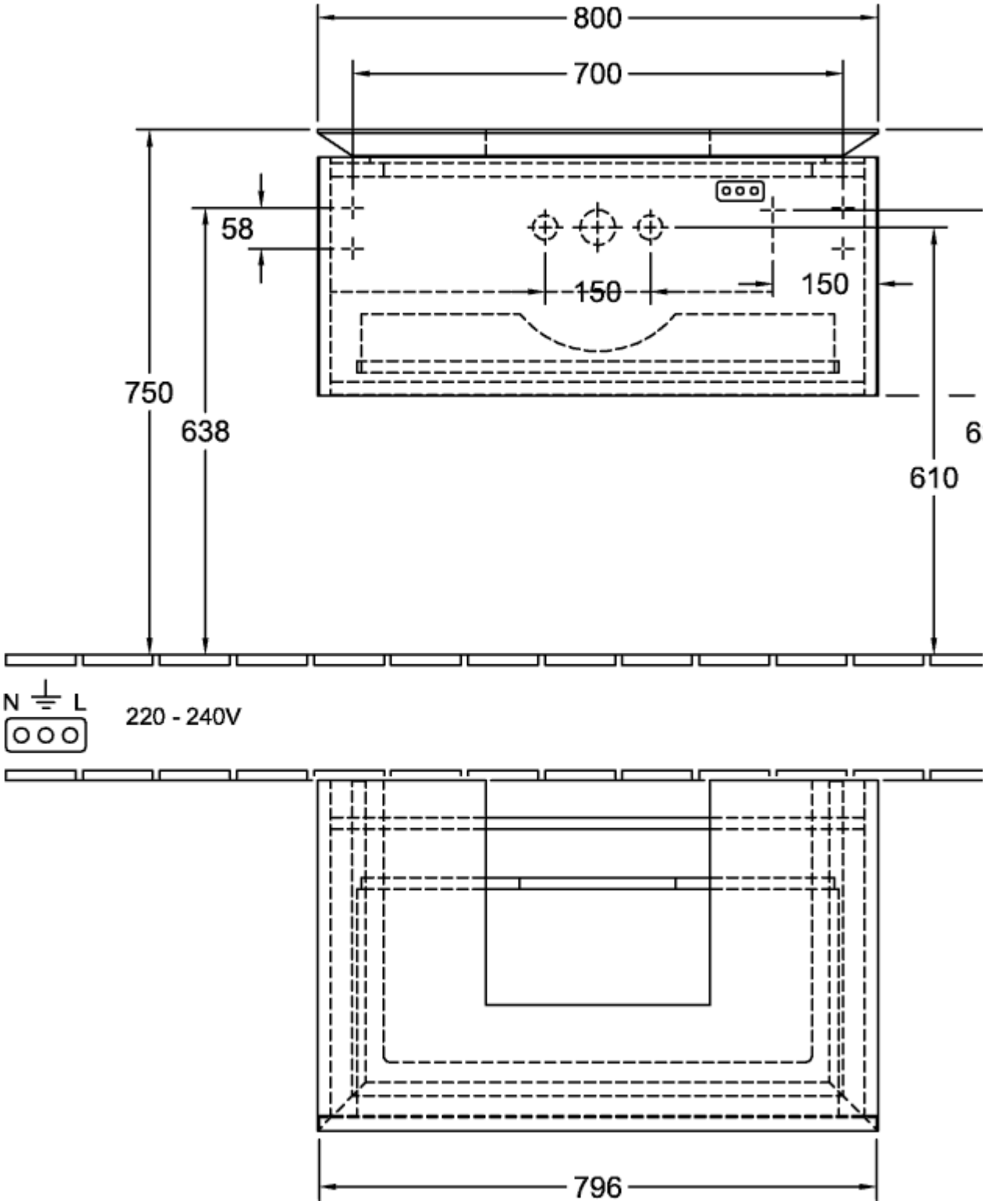

B73300RH

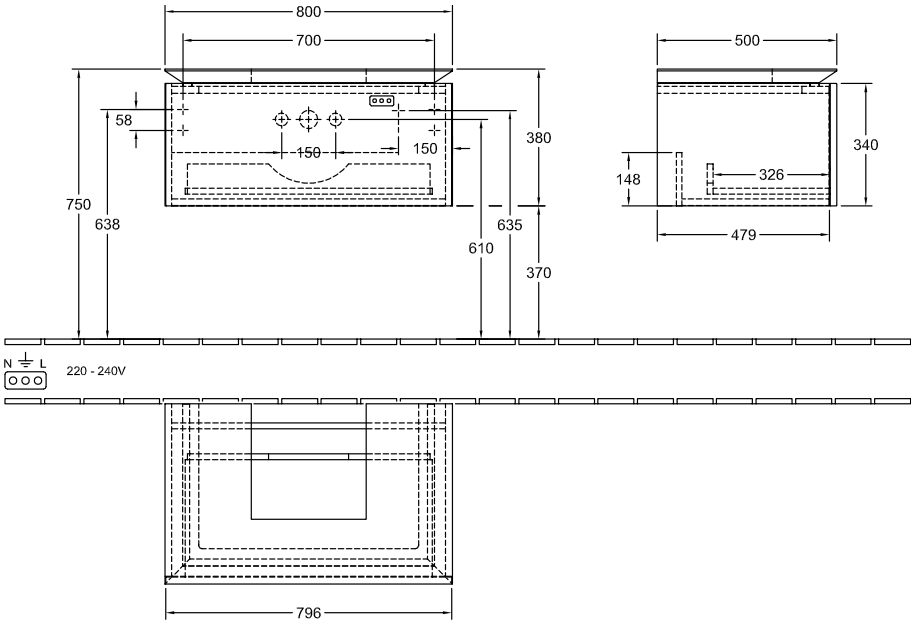
800
700
500
58
150
150
380
340
148
326
750
638
635
610
370
479
N
L
220 - 240V
796