FINION MEUBLE SOUS PLAN RECTANGULAIRE

INFORMATION SUR LE PRODUIT

Titre de l'article	Villeroy & Boch Finion Meuble sous plan, avec éclairage, 2 tiroirs sur rails, 996 x 591 x 498 mm, Olive Matt Lacquer
Code article	G02000GM
Montage / Type de montage	montage mural
Type d'ouverture	2 tiroirs sur rails
Équipement	1 séparation haute en verre , 2 tiroirs sur rails avec tapis antidérapant 3 séparations basses en verre 1 boîte de rangement S 1 boîte de rangement M
Contenu de la livraison	1 meuble sous plan , 1 kit de fixation
Position de l'évier	lavabo au milieu
Position de l'étagère	sans
Profondeur en mm	498
Largeur en mm	996
Hauteur en mm	591
Collection	Finion
Convient pour	sélection de plans de toilette
Fonction	• avec fermeture amortie SoftClosing • avec éclairage • avec fonction clic-clac
Matériau de la façade	MDF
Finition de la façade	laque
Matériau du corps	MDF
Finition du corps	laque
Forme	Rectangulaire
Désignation de la couleur	Olive Matt Lacquer
Avec éclairage	Oui
Compatible domotique	Non

CROQUIS TECHNIQUES

G02000GM

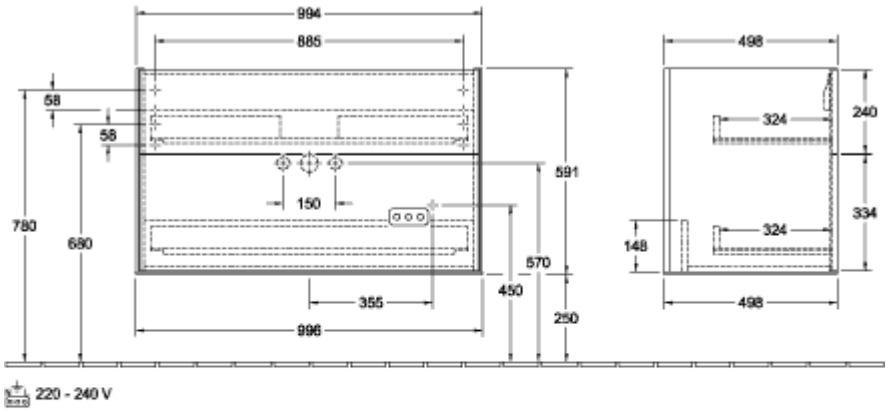

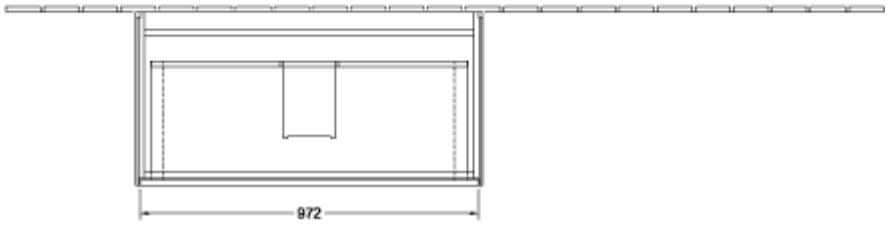
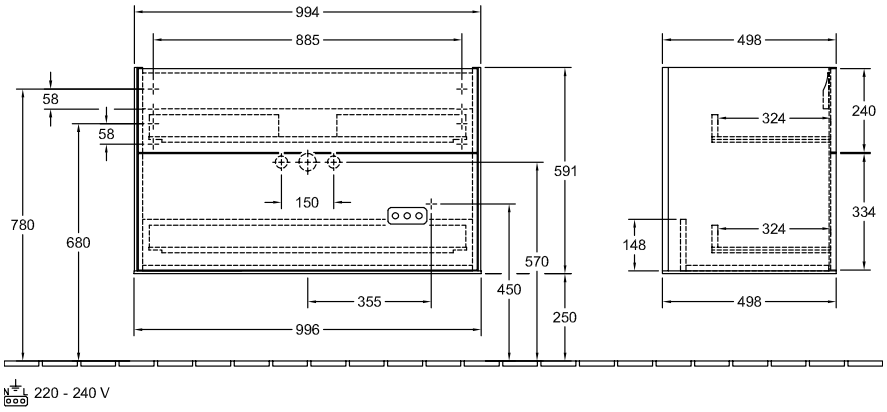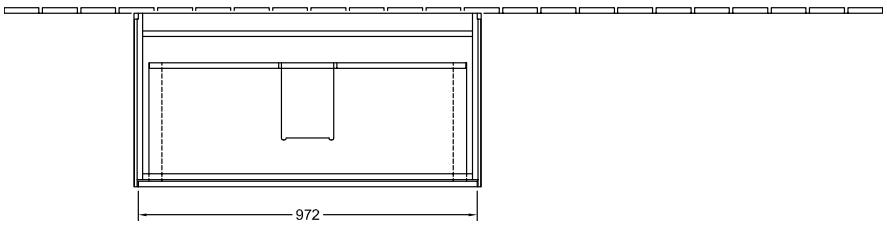
G02000GM