COLLARO BAIGNOIRE MURALE POUR INSTALLATION EN ANGLE À GAUCHE BAIGNOIRE MURALE, VERSION À GAUCHE

INFORMATION SUR LE PRODUIT

Titre de l'article	Villeroy & Boch Collaro Baignoire murale pour installation en angle à gauche, 1790 x 790 mm, Blanc
Code article	UBA180COR9CL00VE01
Montage / Type de montage	montage à gauche
Instructions de montage	Il n'est pas possible de positionner la robinetterie au centre.
Contenu de la livraison	1 baignoire gain de place , 1 vidage et trop-plein assortis 2 supports avec 2 pieds chacun
Longueur en mm	1790
Largeur en mm	790
Hauteur en mm	630
Profondeur interne	470
Collection	Collaro
Matériel	Acrylique
Désignation de la couleur	Blanc
Autre matériau	Vidage avec trop-plein: Plastique Cache bonde: Plastique
Autres finitions	Vidage avec trop-plein: brillant, Cache bonde: brillant
Avec trop-plein	Oui
Nombre de personnes	2
Forme	Baignoire murale, version à gauche
Désignation de la couleur	Blanc
Autres désignations des couleurs	Vidage avec trop-plein: Chromé, Cache bonde: Champagne
Avec résistance au glissement	Non
Sortie / évacuation	écoulement central
Forme intérieure	rectangle
SilentFlow	Non

CROQUIS TECHNIQUES

UBA180COR9CL00VE01

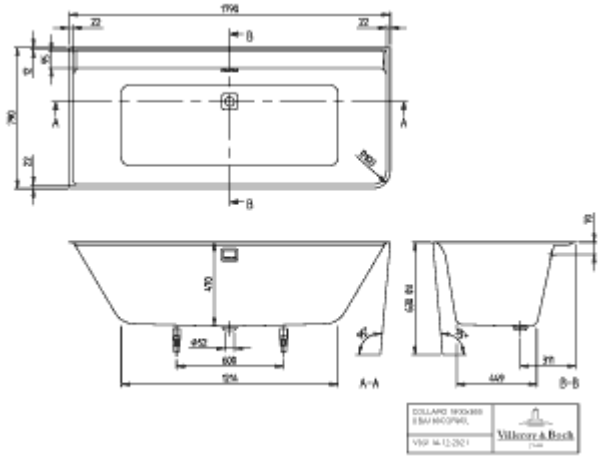
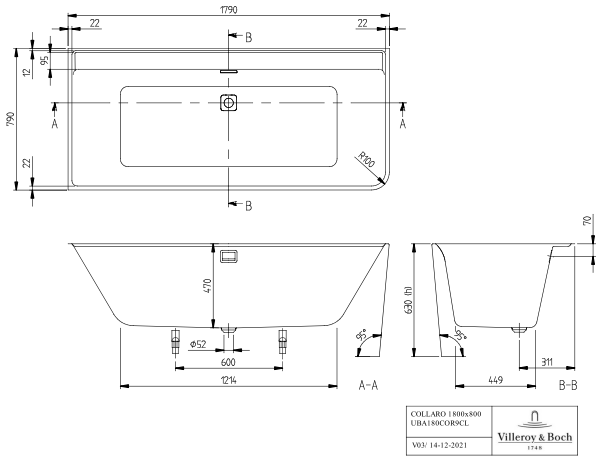
UBA180COR9CL00VE01