SQUARO BAIGNOIRE RECTANGULAIRE RECTANGLE

INFORMATION SUR LE PRODUIT

Titre de l'article	Villeroy & Boch Squaro Baignoire rectangulaire, 1800 x 800 mm, Blanc
Code article	UBQ180SQR2V-01
Montage / Type de montage	Montage
Contenu de la livraison	1 baignoire rectangulaire , 2 piétements pour baignoire (autocollants), réglables de 130 à 180 mm
Longueur en mm	1800
Largeur en mm	800
Hauteur en mm	525
Profondeur interne	500
Collection	Squaro
Matériel	Quaryl®
Désignation de la couleur	Blanc
Avec trop-plein	Oui
Nombre de personnes	2
Forme	Rectangle
Désignation de la couleur	Blanc
Avec résistance au glissement	Non
Sortie / évacuation	écoulement central
Forme intérieure	rectangle
SilentFlow	Non

CROQUIS TECHNIQUES

UBQ180SQR2V-01

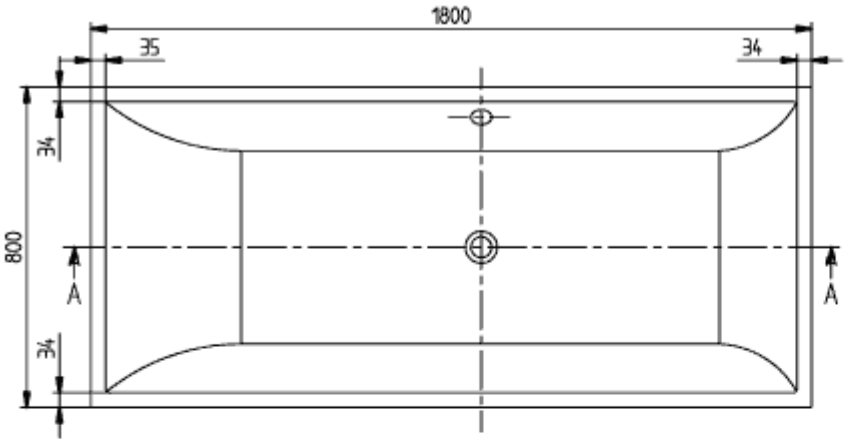

UBQ18

SQUAR

Villeroy & Bo

- This drawing is for infor
- Dimensions on the actua deviate from this drawin
- Claims about wrong dim product or drawing will

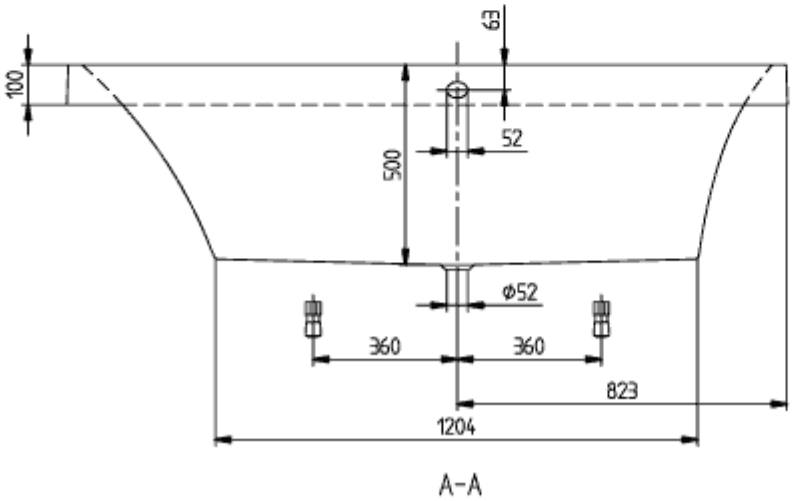

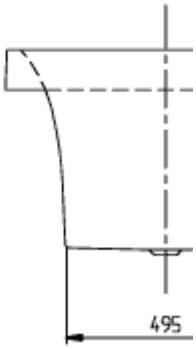

SQUARO 1800x800 UBQ180SQR2	Ville
V02/ 20-04-2020	
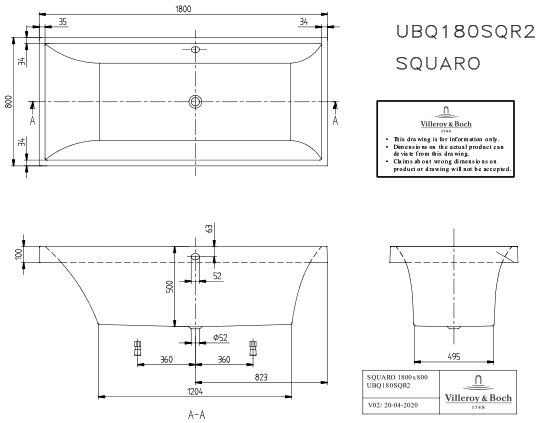
UBQ180SQR2V-01