ARCHITECTURA RECEVEUR DE DOUCHE CARRÉ CARRÉ

INFORMATION SUR LE PRODUIT

Titre de l'article	Villeroy & Boch Architectura Receveur de douche carré, 1000 x 1000 x 15 mm, Stone White
Code article	UDA1010ARA115V-RW
Montage / Type de montage	à poser , montage en angle| encastrement à fleur du sol|pose sur un support
Instructions de montage	Afin d'exclure tout risque de pénétration d'humidité dans la structure du sol, nous vous recommandons, lors de l'installation de Metalrim avec un rebord de 15 mm, de prévoir une étanchéité composite sur la structure du sol, conformément à la réglementation de l'ETAG 022., La hauteur d'installation peut être réduite de 30 mm en utilisant la bonde de vidage Viega code article 634 100. Attention : cette bonde de vidage n'est pas conforme à la norme EN 274.
Contenu de la livraison	1 receveur de douche carré , 1 cache bonde d'écoulement en blanc (01). Des caches de couleurs mates assorties aux receveurs sont disponibles.
Longueur en mm	1000
Largeur en mm	1000
Hauteur en mm	15
Profondeur interne	19
Collection	Architectura
Matériel	Acrylique
Désignation de la couleur	Stone White
Autre matériau	Cache bonde: Acrylique
Autres finitions	Cache bonde: mat
Forme	Carré
Désignation de la couleur	Stone White
Autres désignations des couleurs	Cache bonde: Stone White
Surface antibactérienne (avec AntiBac)	Non
Nettoyage facile des surfaces (CeramicPlus)	Non
Avec résistance au glissement	Non

CROQUIS TECHNIQUES

UDA1010ARA115V-RW

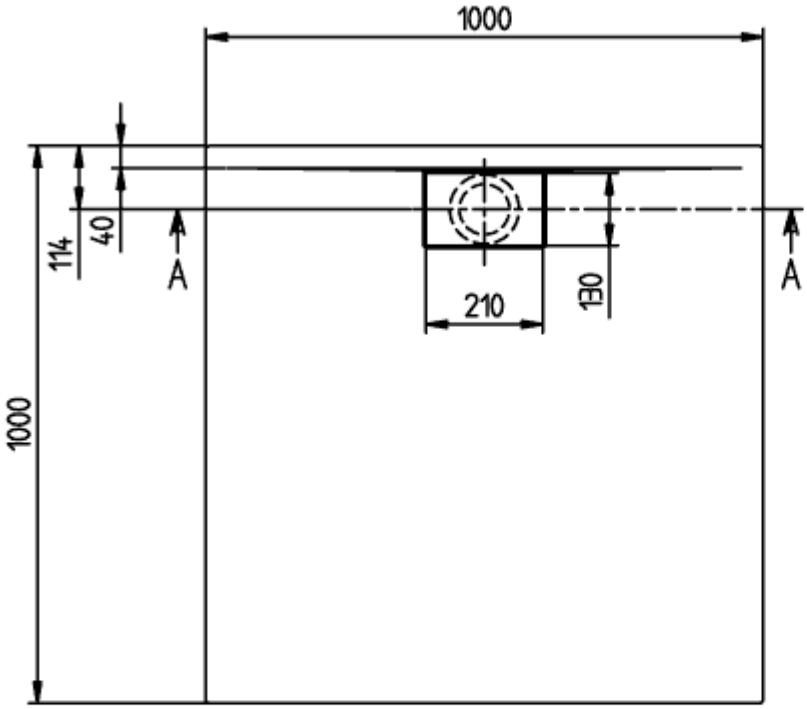

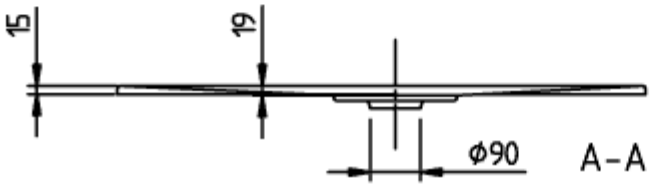

ARCHITECTURA METAL
RIM 1000x1000
UDA1010ARA115

V02 / 31-03-2021

Viller

UDA1010ARA115V-RW

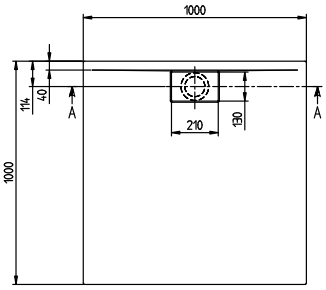

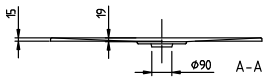

ARCHITECTURA METAL RIM 1000x1000 UDA1010ARA115	Villeroy & Boch 1748
V02 / 31-03-2021	