PLANEO RECEVEUR DE DOUCHE RECTANGULAIRE RECTANGLE

INFORMATION SUR LE PRODUIT

Titre de l'article	Villeroy & Boch Planeo Receveur de douche rectangulaire, 1700 x 800 x 48 mm, Blanc
Code article	UDA1780PLA2GV-01
Montage / Type de montage	encastrement à fleur du sol, pose sur le carrelage|pose sur un support
Contenu de la livraison	1 receveur de douche rectangulaire , 1 cache bonde d'écoulement en acier inoxydable brossé « Pure Metal »
Longueur en mm	1700
Largeur en mm	800
Hauteur en mm	48
Profondeur interne	27
Collection	Planeo
Matériel	Acrylique
Désignation de la couleur	Blanc
Autre matériau	Cache bonde: Métal
Autres finitions	Cache bonde: mat
Forme	Rectangle
Désignation de la couleur	Blanc
Autres désignations des couleurs	Cache bonde: Chromé mat
Surface antibactérienne (avec AntiBac)	Non
Nettoyage facile des surfaces (CeramicPlus)	Non
Avec résistance au glissement	Oui

CROQUIS TECHNIQUES

UDA1780PLA2GV-01

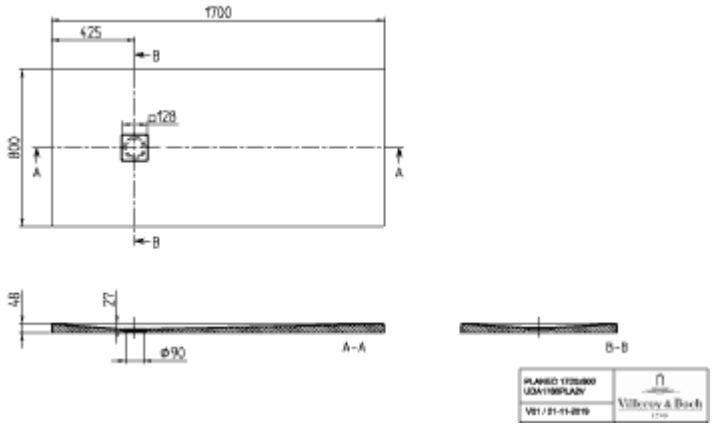
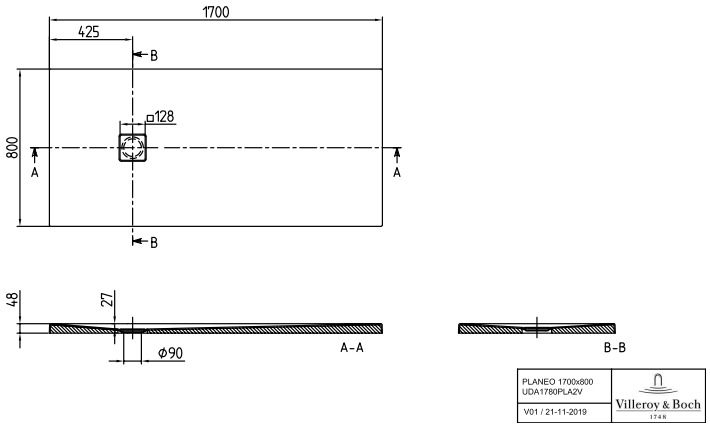
UDA1780PLA2GV-01