ARCHITECTURA RECEVEUR DE DOUCHE RECTANGULAIRE RECTANGLE

INFORMATION SUR LE PRODUIT

Titre de l'article	Villeroy & Boch Architectura Receveur de douche rectangulaire, 900 x 800 x 48 mm, Blanc
Code article	UDA9080ARA248V-01
Montage / Type de montage	à poser , montage en angle| encastrement à fleur du sol|pose sur un support
Instructions de montage	La hauteur d'installation peut être réduite de 30 mm en utilisant la bonde de vidage Viega code article 634 100. Attention : cette bonde de vidage n'est pas conforme à la norme EN 274.
Contenu de la livraison	1 receveur de douche rectangulaire , 1 cache bonde d'écoulement en blanc (01). Des caches de couleurs mates assorties aux receveurs sont disponibles.
Longueur en mm	900
Largeur en mm	800
Hauteur en mm	48
Profondeur interne	15
Collection	Architectura
Matériel	Acrylique
Désignation de la couleur	Blanc
Autre matériau	Cache bonde: Acrylique
Autres finitions	Cache bonde: brillant
Forme	Rectangle
Désignation de la couleur	Blanc
Autres désignations des couleurs	Cache bonde: Blanc
Surface antibactérienne (avec AntiBac)	Non
Nettoyage facile des surfaces (CeramicPlus)	Non
Avec résistance au glissement	Non

CROQUIS TECHNIQUES

UDA9080ARA248V-01

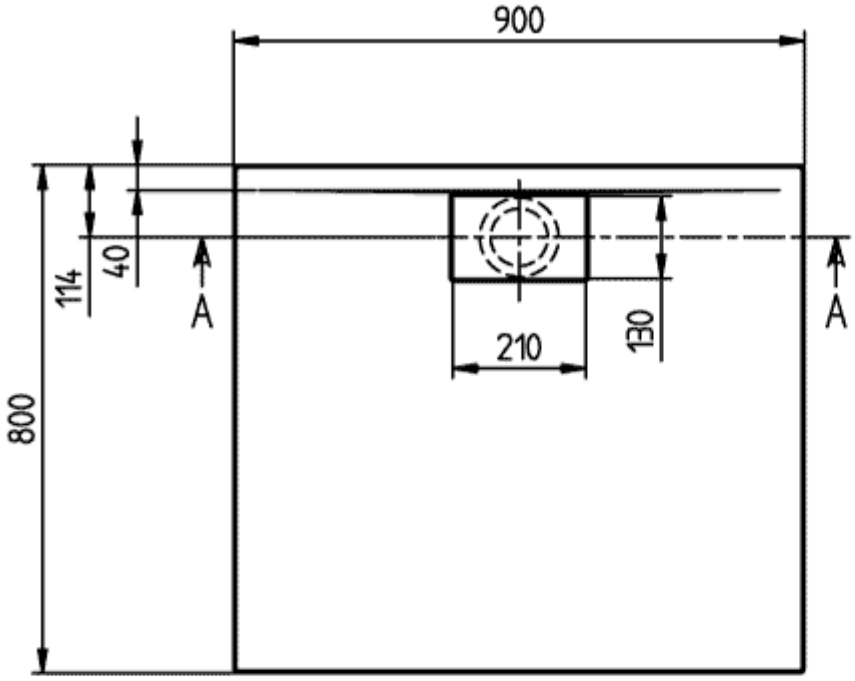

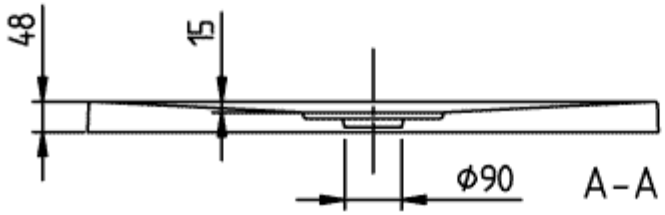

ARCHITECTURA METAL
RIM 900x800
UDA9080ARA248

V02 / 31-03-2021

UDA9080ARA248V-01

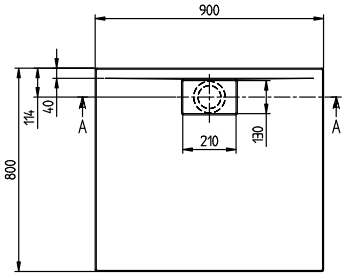

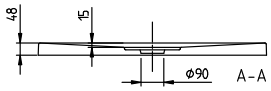

ARCHITECTURA METAL RIM 900x800 UDA9080ARA248	Villeroy & Boch 1748
V02 / 31-03-2021	