FUTURION FLAT RECEVEUR DE DOUCHE RECTANGULAIRE RECTANGLE

INFORMATION SUR LE PRODUIT

Titre de l'article	Villeroy & Boch Futurion Flat Receveur de douche rectangulaire, 1600 x 900 x 25 mm, Blanc
Code article	UDQ1690FFL2V-01
Montage / Type de montage	à poser , montage en angle| encastrement à fleur du sol|pose sur un support
Contenu de la livraison	1 receveur de douche rectangulaire
Longueur en mm	1600
Largeur en mm	900
Hauteur en mm	25
Profondeur interne	25
Collection	Futurion Flat
Matériel	Quaryl®
Désignation de la couleur	Blanc
Forme	Rectangle
Désignation de la couleur	Blanc
Surface antibactérienne (avec AntiBac)	Non
Nettoyage facile des surfaces (CeramicPlus)	Non
Avec résistance au glissement	Non

CROQUIS TECHNIQUES

UDQ1690FFL2V-01

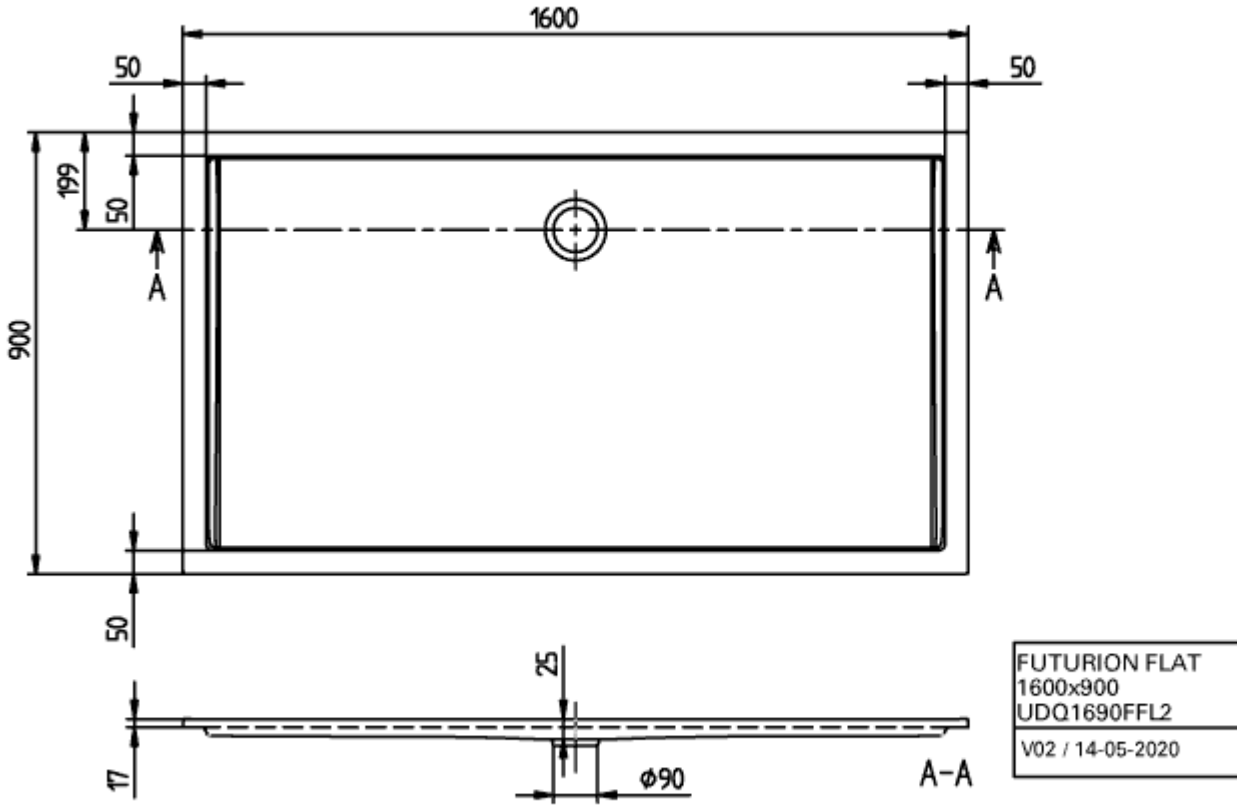
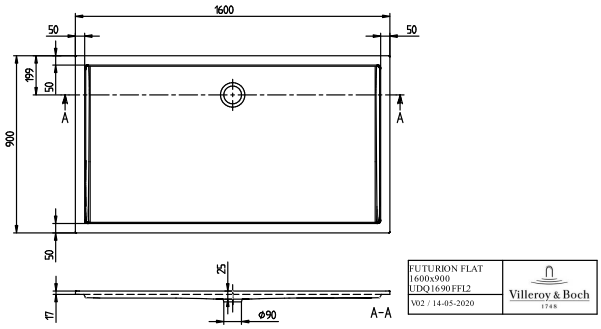
UDQ1690FFL2V-01