AVENTO VOORBOUWWASTAFEL RECHTHOEK

PRODUCTINFORMATIE

Artikeltitel	Villeroy & Boch Avento Voorbouwwastafel, 550 x 440 x 145 mm, Wit Alpin, met overloop, ongeslepen
Artikelnummer	4A065501
Montage / Montagetype	voorbouw
Onderdelen van de levering	1 x opbouwwastafel , 1 x sjabloon voor uitsparingen 1 x bevestigingsset
Diepte in mm	440
Breedte in mm	550
Hoogte in mm	145
Interne diepte	100
Collectie	Avento
Kraangat – opmerkingen	Let op: bij modellen zonder overloopfunctie adviseren wij een niet afsluitbare afvoerplug.
Geschikt voor	Kraan met 3 gaten
Materiaal	Sanitairkeramiek
Oppervlak	glanzend
Aanduiding van de kleur	Wit Alpin
Met overloop	Ja
Vorm	Rechthoek
Kleuraanduiding	Wit Alpin
Antibacterieel oppervlak (met AntiBac)	Nee
Gemakkelijke oppervlaktereiniging (CeramicPlus)	Nee
Aantal kraangaten doorgestoken	1
Aantal voorgestoken kraangaten	2
Wastafelonderzijde	ongeslepen
Aantal bassins	1

TECHNISCHE TEKENINGEN

4A065501

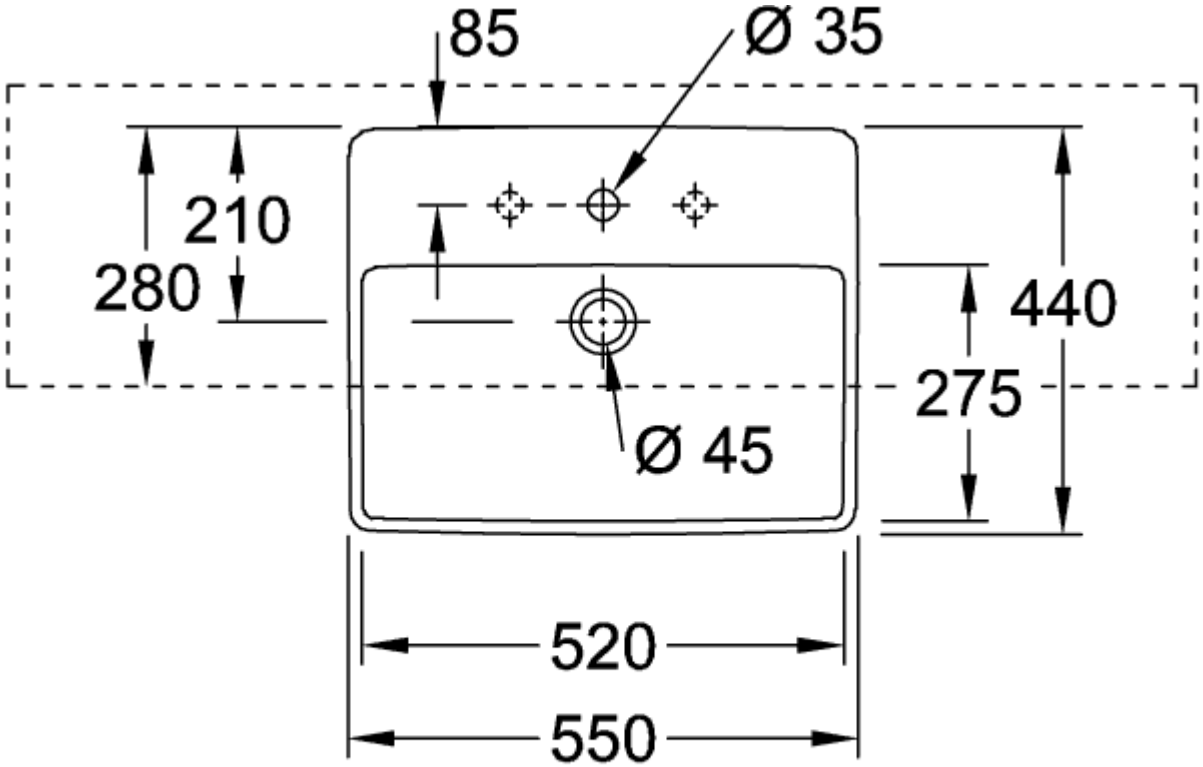
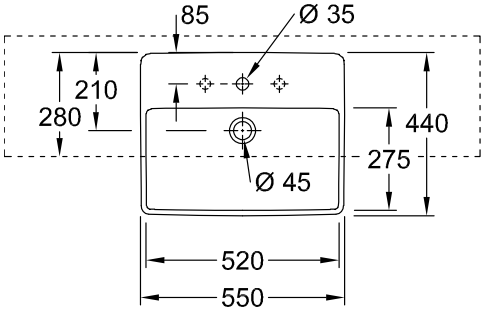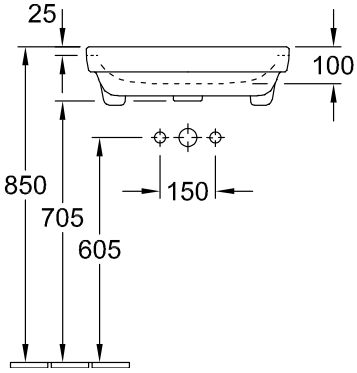
4A065501