O.NOVO FONTEIN COMPACT OVAAL

PRODUCTINFORMATIE

Artikeltitel	Villeroy & Boch O.novo Fontein Compact, 360 x 270 x 160 mm, Wit Alpin, met overloop
Artikelnummer	53603601
Montage / Montagetype	wandmontage
Onderdelen van de levering	1 x fontein
Diepte in mm	270
Breedte in mm	360
Hoogte in mm	160
Interne diepte	100
Collectie	O.novo
Geschikt voor	Kraan met 1 gat
Materiaal	Sanitairkeramiek
Oppervlak	glanzend
Aanduiding van de kleur	Wit Alpin
Met overloop	Ja
Vorm	Ovaal
Kleuraanduiding	Wit Alpin
Antibacterieel oppervlak (met AntiBac)	Nee
Gemakkelijke oppervlaktereiniging (CeramicPlus)	Nee
Aantal voorgestoken kraangaten	2
Aantal bassins	1

TECHNISCHE TEKENINGEN

53603601

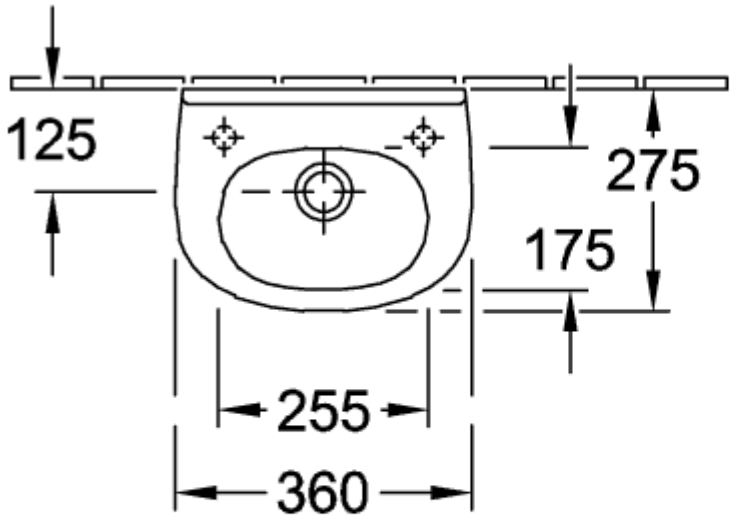

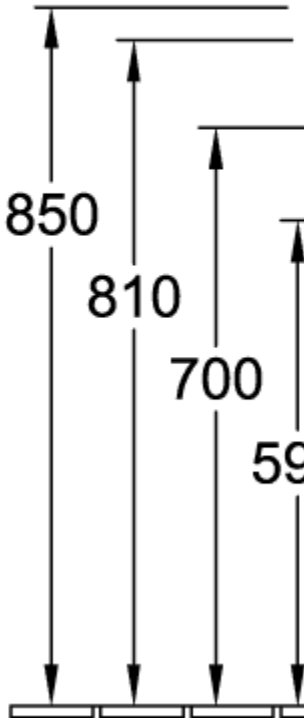
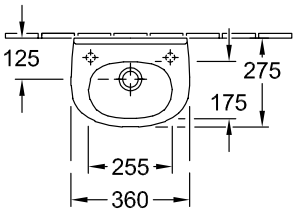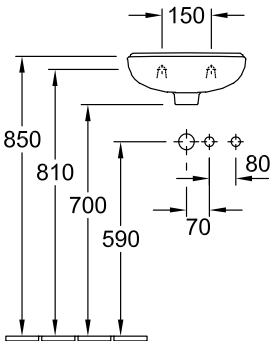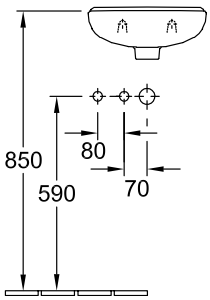
53603601