VENTICELLO URINOIR RECHTHOEK

PRODUCTINFORMATIE

Artikeltitel	Villeroy & Boch Venticello Urinoir, voor deksel, toevoer verdekt, 285 x 320 mm, Wit Alpin
Artikelnummer	5504R101
Montage / Montagetype	wandmontage
Onderdelen van de levering	1 x urinoir , 1 x bevestigingsset
Diepte in mm	320
Breedte in mm	285
Hoogte in mm	545
Collectie	Venticello
Geschikt voor	montage met deksel
Spoelvolume l	1,0 / l
Materiaal	Sanitairkeramiek
Oppervlak	glanzend
Aanduiding van de kleur	Wit Alpin
Vorm	Rechthoek
Kleuraanduiding	Wit Alpin
Gemakkelijke oppervlaktereiniging (CeramicPlus)	Nee
Spoelrandloos (DirectFlush)	Ja
Type spoeling	Urinoir
Uitlaat / afvoer	afvoer verborgen, afhankelijk van het type sifon

TECHNISCHE TEKENINGEN

5504R101

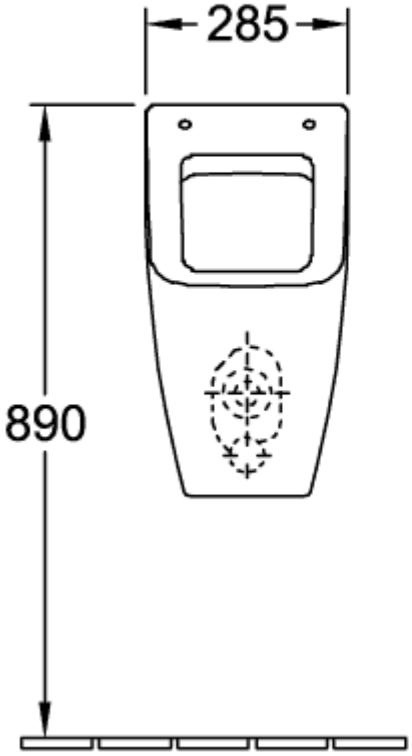
285
890

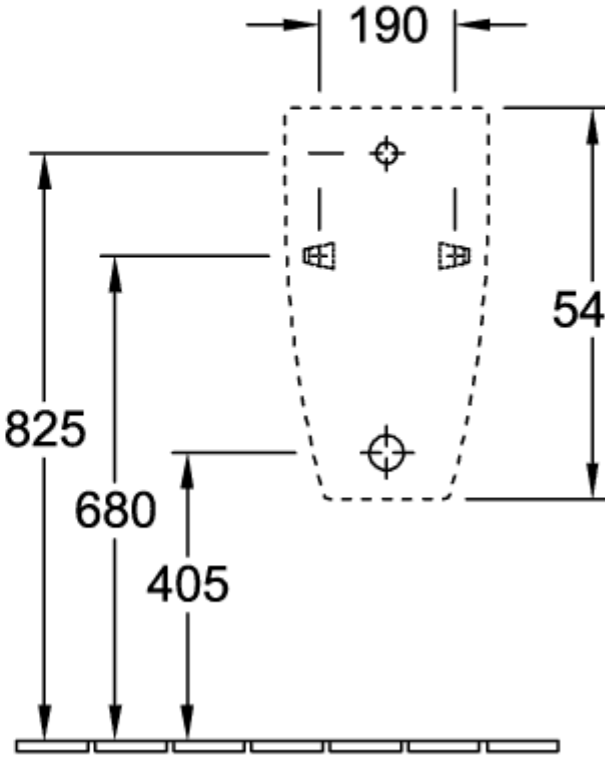
190
54
825
680
405

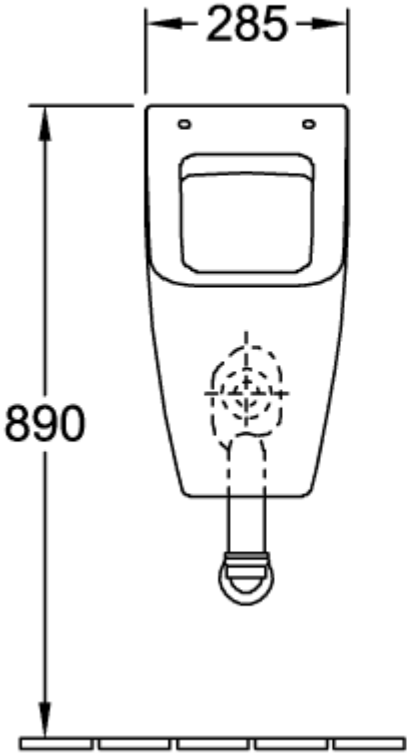
285
890

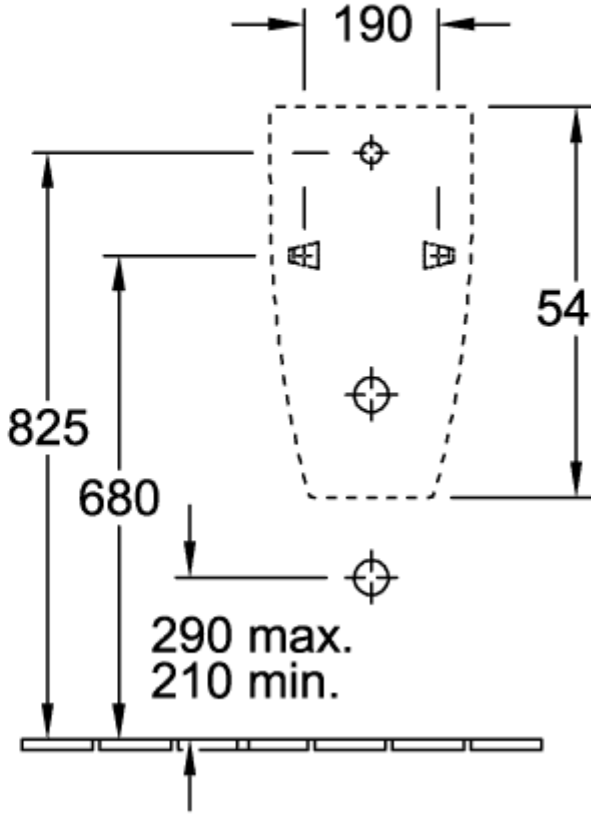
190
54
825
680
290 max.
210 min.

5504R101

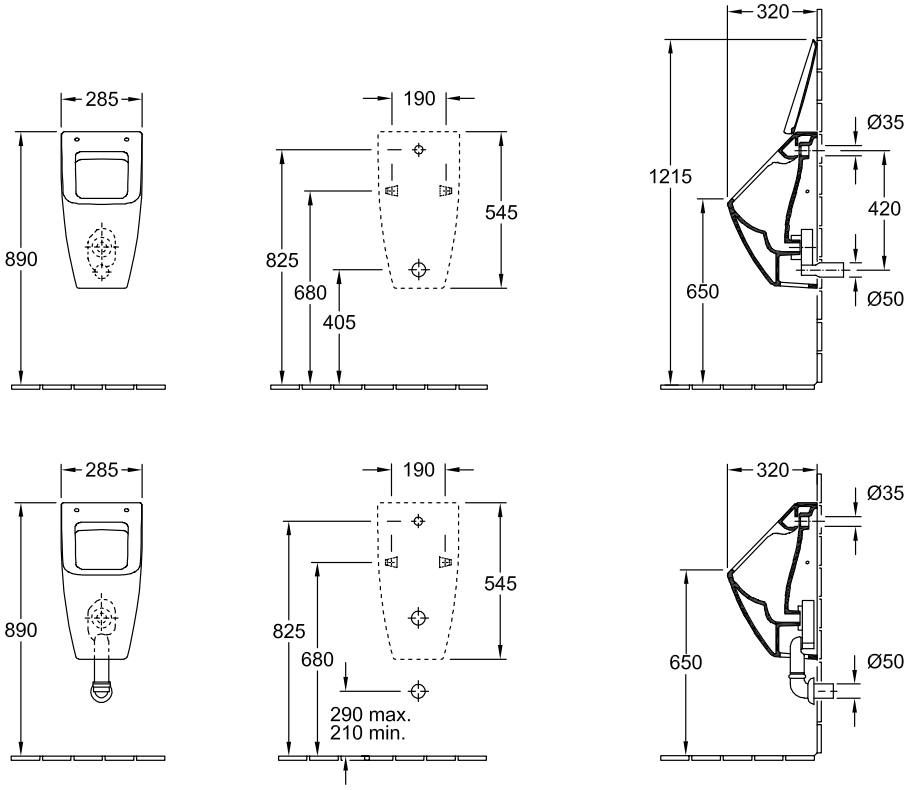
285
890
190
545
825
680
405
320
1215
650
Ø35
420
Ø50
285
890
190
545
825
680
290 max.
210 min.
320
650
Ø35
Ø50