ARCHITECTURA DIEPSPOELCLOSET ZONDER SPOELRAND OVAAL

PRODUCTINFORMATIE

Artikeltitel	Villeroy & Boch Architectura Diepspoelcloset zonder spoelrand, wandhangend, Wit Alpin
Artikelnummer	5684R001
Montage / Montagetype	wandmontage
Montage-instructies	niet geschikt voor aansluiting op drukspoelinrichting
Onderdelen van de levering	1 x diepspoelcloset zonder spoelrand
Diepte in mm	530
Breedte in mm	370
Hoogte in mm	325
Collectie	Architectura
Geschikt voor	Inbouwstortbak
Innovatieve spoeltechnologie (met TwistFlush)	Nee
Spoelvolume l	3 / 4,5 l
Wandmontage - staande uitvoering	wandhangend
Materiaal	Sanitairkeramiek
Oppervlak	glanzend
Aanduiding van de kleur	Wit Alpin
Designprijzen	Universal Design Consumer Favorite 2014
Vorm	Ovaal
Kleuraanduiding	Wit Alpin
Antibacterieel oppervlak (met AntiBac)	Nee
Gemakkelijke oppervlaktereiniging (CeramicPlus)	Nee
Spoelrandloos (DirectFlush)	Ja
Type spoeling	Diepspoelcloset
Geïntegreerde frisse oplossing (met ViFresh)	Nee
Uitlaat / afvoer	afvoer horizontaal

TECHNISCHE TEKENINGEN

5684R001

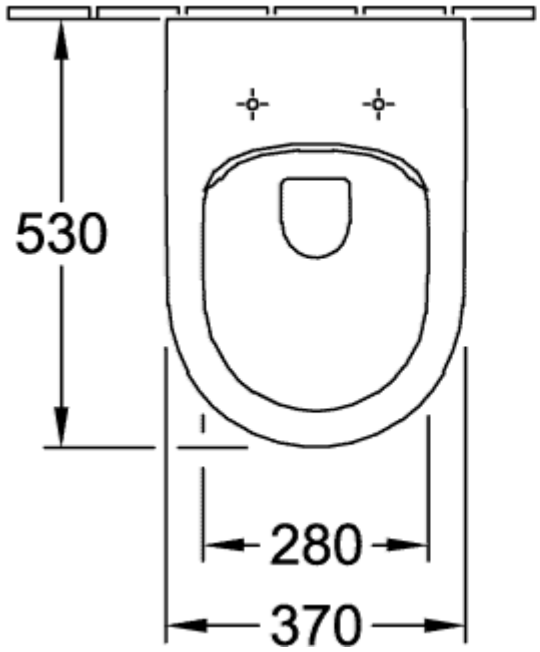

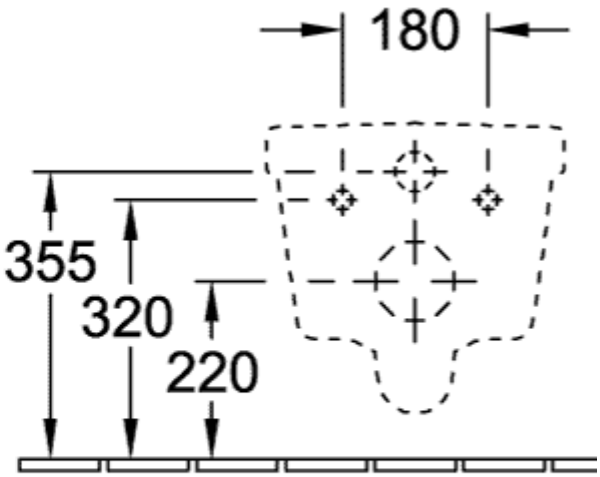
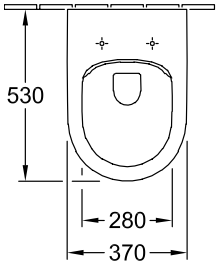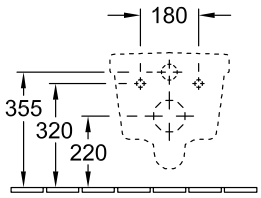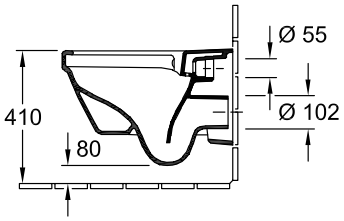
5684R001