# LOOP & FRIENDS ONDERBOUWWASTAFEL RECHTHOEK

## PRODUCTINFORMATIE

| | |
|---|---|
| Artikeltitel | Villeroy & Boch Loop & Friends Onderbouwwastafel, 615 x 380 x 185 mm, Wit Alpin, met overloop |
| Artikelnummer | 61632001 |
| Montage / Montagetype | onderbouw |
| Montage-instructies | de uitsnijding voor de inbouw in het wastafelblad moet gebeuren met behulp van de originele wastafel, inbouw in natuurstenen- of kunststof wastafelbladen mogelijk |
| Onderdelen van de levering | 1 x onderbouwwastafel , 1 x verlengde kogelstang voor waste 1 x bevestigingsset |
| Diepte in mm | 380 |
| Breedte in mm | 615 |
| Hoogte in mm | 185 |
| Interne diepte | 140 |
| Collectie | Loop & Friends |
| Materiaal | Sanitairkeramiek |
| Oppervlak | glanzend |
| Aanduiding van de kleur | Wit Alpin |
| Met overloop | Ja |
| Vorm | Rechthoek |
| Kleuraanduiding | Wit Alpin |
| Antibacterieel oppervlak (met AntiBac) | Nee |
| Gemakkelijke oppervlaktereiniging (CeramicPlus) | Nee |
| Aantal bassins | 1 |

## TECHNISCHE TEKENINGEN

**61632001**

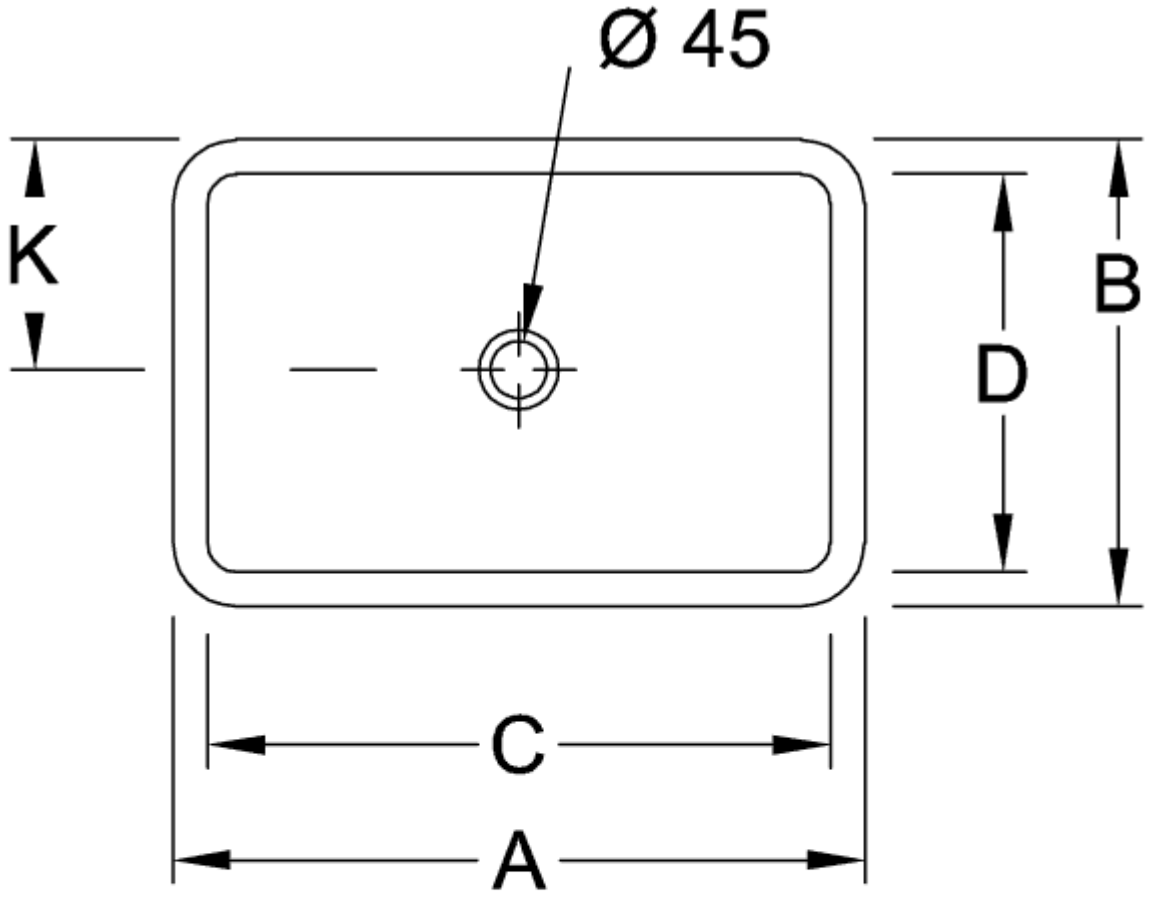


| | A | B | C | D | K | M | N |
|---|---|---|---|---|---|---|---|
| 6163 10 | 510 | 340 | 450 | 280 | 170 | 160 | 115 |
| 6163 11 | 510 | 340 | 450 | 280 | 170 | 160 | 115 |
| 6163 00 | 600 | 405 | 540 | 340 | 203 | 180 | 120 |
| 6163 01 | 600 | 405 | 540 | 340 | 203 | 180 | 120 |
| 6163 20 | 675 | 450 | 615 | 380 | 225 | 180 | 140 |
| 6163 21 | 675 | 450 | 615 | 380 | 225 | 180 | 140 |

**61632001**

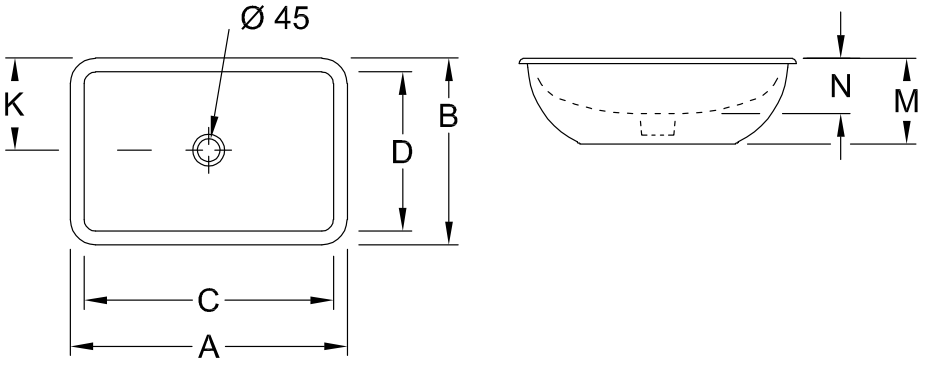


| | A | B | C | D | K | M | N |
|---|---|---|---|---|---|---|---|
| 6163 10 | 510 | 340 | 450 | 280 | 170 | 160 | 115 |
| 6163 11 | 510 | 340 | 450 | 280 | 170 | 160 | 115 |
| 6163 00 | 600 | 405 | 540 | 340 | 203 | 180 | 120 |
| 6163 01 | 600 | 405 | 540 | 340 | 203 | 180 | 120 |
| 6163 20 | 675 | 450 | 615 | 380 | 225 | 180 | 140 |
| 6163 21 | 675 | 450 | 615 | 380 | 225 | 180 | 140 |

**61632001**

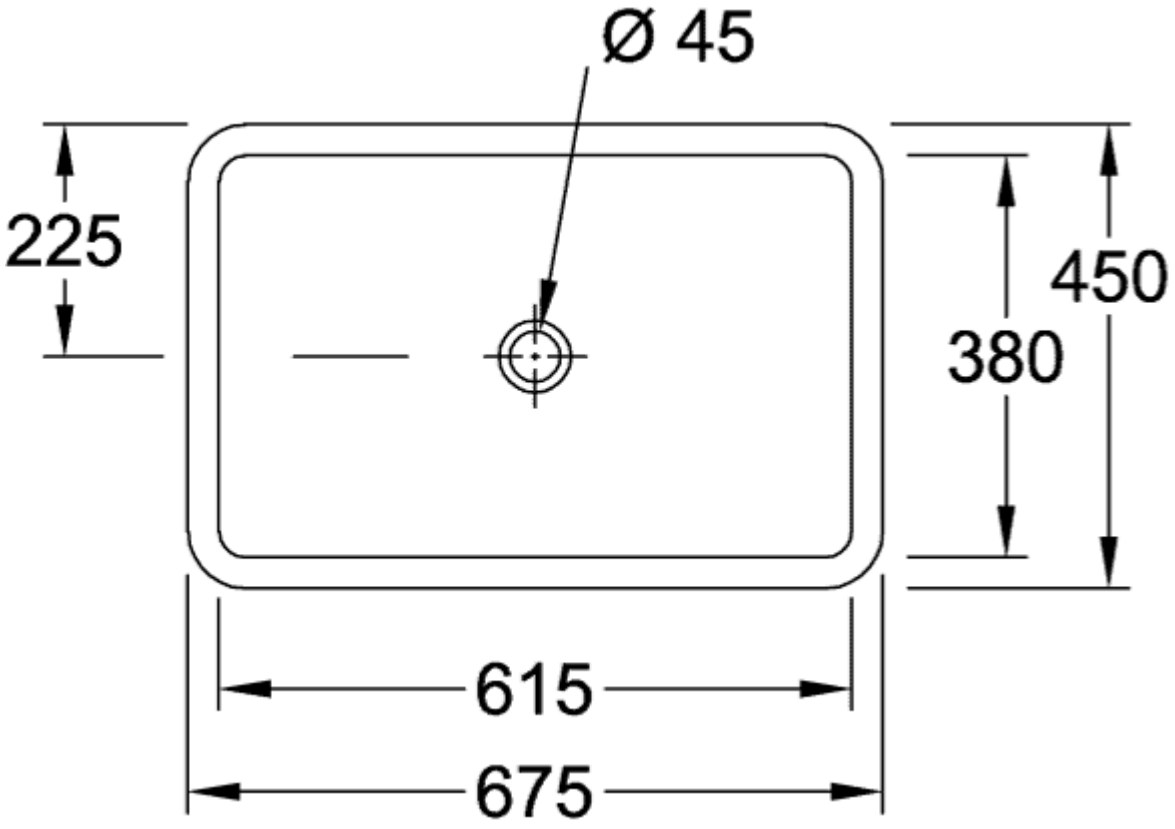
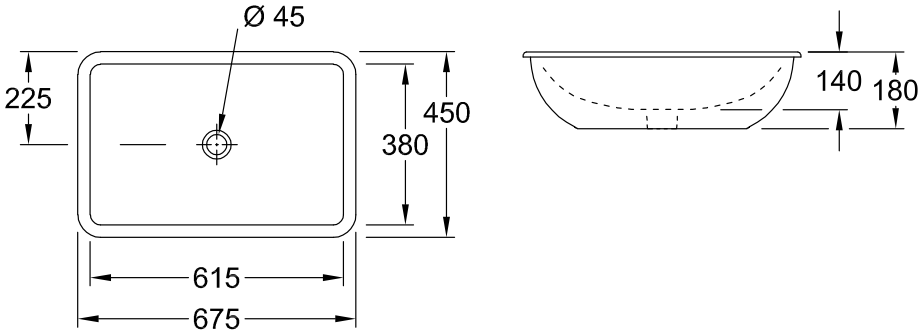
**61632001**